Bestellung ☐ Angebot ☐ Pergolamarkise - PERGOLINO **P3600**

Bestelldatum _____ Kommission/Projekt _____ Wunschtermin _____

☐ Zufuhr

☐ Abholung

KLAIBER MARKISEN®

KLAIBER Sonnen- u. Wetterschutztechnik GmbH
Graf-Zeppelin-Straße 11-13 · 76694 Forst/Baden
Tel. 0 72 51 / 97 33-0
E-Mail: info@klaiber.de · www.klaiber.de

Besteller

Bemerkungen/Skizze

Bitte komplett ausfüllen

Anzahl	Farbe
_____	☐ C10 Verkehrsweiß (RAL 9016) ☐ C28 Weißaluminium (RAL 9006) ☐ C34 Anthrazit (Glimmer) (~DB 703) ☐ Trend ☐ Lifestyle Struktur ☐ Lifestyle Plus Nr. _____ ☐ RAL / DB Struktur / NCS Nr. _____

Gestell

Totalbreite	Ausfall Schräg	Position Führungen (Ansicht von außen)				Stützen-position
			Versetzt nach innen	Versetzt nach innen		
		Maß	Maß	Maß	Maß	
B	A	V1*	G1	G2	V2*	C
_____ cm	_____ cm	_____ cm min. 9,4 cm max. 80 cm**	_____ cm	_____ cm	_____ cm min. 9,4 cm max. 80 cm**	_____ cm min. 27 cm

Stützen

- ☐ OS-315 Bodenhülse (Standard)
- ☐ Bodenhülse vorab geliefert
- ☐ P-363 Fußplatte (nur in Verbindung mit zusätzl. Querstrebenprofil PS-358)
- ☐ P-317 Befestigungstrog (Beton) inkl. Hülse (nur in Verbindung mit zusätzl. Querstrebe P-358)

Montage

- ☐ Wand
- ☐ Decke

Antrieb (Funk io)

Seite

- ☐ rechts
- ☐ links

Funk-Wandsender

- ☐ Wandsender Smoove **io** 1-Kanal
  - ☐ Pure Shine (weiß)
  - ☐ Black Shine (schwarz)
  - ☐ Silver Shine (silber)
- ☐ Wandsender Smoove Origin 4 **io**

- ☐ Rahmen für Wandsender Smoove
  - ☐ Pure (weiß)
  - ☐ Black (schwarz)
  - ☐ Silver Mat (silber matt)

Funk-Steuerungen

- ☐ Eolis WireFree **io** (Windwächter)
- ☐ Sunis WireFree 2 **io** (Sonnensensor)

Verkabelung

- ☐ Kabelverlängerung, schwarz, 5 m
- ☐ Kabelverlängerung, schwarz, 10 m
- ☐ Hirschmannstecker, schwarz -lose-
- ☐ Hirschmannstecker, schwarz -fest-

Handsender

io

- ☐ 1-Kanal Situo 1 **io**
- ☐ 5-Kanal Situo 5 **io**
- ☐ 1-Kanal Situo 1 A/M **io** (nur in Pure II (weiß/weiß) erhältlich)
- ☐ 5-Kanal Situo 5 Variation A/M **io**

Farbe

- ☐ Pure II (weiß/weiß) indoor
- ☐ Iron II (weiß/metalloptik) indoor

ohne Angabe Pure II

Tuch

- ☐ Classics
- ☐ Design (Exklusiv, Brilliant, Brilliant 3D)
- ☐ Water
- ☐ Fire
- ☐ Reflect

Nr. _____

Beleuchtung

- ☐ In Führungsschienen
  - ☐ links
  - ☐ rechts
  - ☐ mittig
- ☐ In Querstreben
  - ☐ 1
  - ☐ 2

  Positionierung der Querstrebe bauseits***
- ☐ Trafo

Bedienung Funk **io** ein/aus/ dimmen exkl. Handsender

Optionen

- ☐ **Wasserösen** vernickelt (10 mm Ø) nur mit zus. Querstreben
- ☐ TP-727 Nutenfüllprofil (nur bei Führungen und Querstreben **ohne Beleuchtung**)
- ☐ P-374 Wasserkanal (zwischen zwei Anlagen)
- ☐ P-336 Doppelplatte-Stützverbinder (nur bei Führungen außenliegend)
- ☐ P-318-1 Wandanschlussprofil (für Abschluss an Fassade)
- ☐ P-328-1 Seitendeckel für P-318-1 Wandanschlussprofil
- ☐ P-358 zustätzliche Querstrebe (Tuchunterstützung)
- ☐ P-333 Deckenwinkel
- ☐ P-361 zusätzliche Konsole Standard (für Wandmontage) _____ Stück
- ☐ P-351 Konsole schmal (für Wandmontage) _____ Stück

Position Führungen / benötigte Maße (Ansicht von außen)

3 Führungen

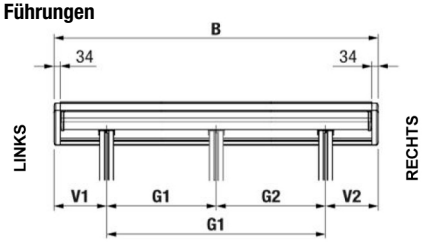

ab 601 cm Gestellbreite 3 Führungen

V1 ~ V2
G1 ~ G2

B = Totalbreite
G1= Achsabstand (Achsmaß)
V1, V2 = Position Führungen / Stützen*

Technische Informationen siehe Rückseite.

*Führungen / Stützen Standard 10% der Totalbreite eingerückt je Seite. Bei Abweichung unter 10% nur in Verbindung mit Querstrebe P-358 lieferbar.
**Max. Einrückmaß abhängig von Ausfall. Siehe Rückseite Abbildung „Montageplan".
***Bauartbedingt kann die Querstrebe nicht auf gleiche Höhe wie die Stützen gesetzt werden.

Jedes Erzeugnis ist eine Maßanfertigung. Umtausch, Änderung oder Rücknahme ist nicht möglich. Preis nach der z.Zt. gültigen Preisliste. Grundlage sind ausschließlich unsere vorliegenden Verkaufs- und Lieferbedingungen.

Technische Informationen

PERGOLINO **P3600**

WANDMONTAGE
mit Fußplatte

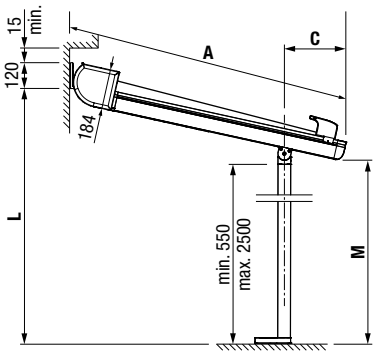

mit Bodenhülse

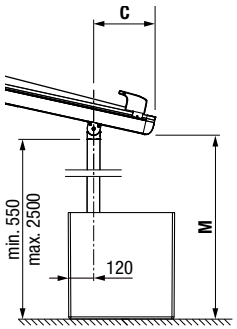

C = mind. 270 mm mit automatischer Arretierung (**io**) Maticlock

MONTAGEPLAN

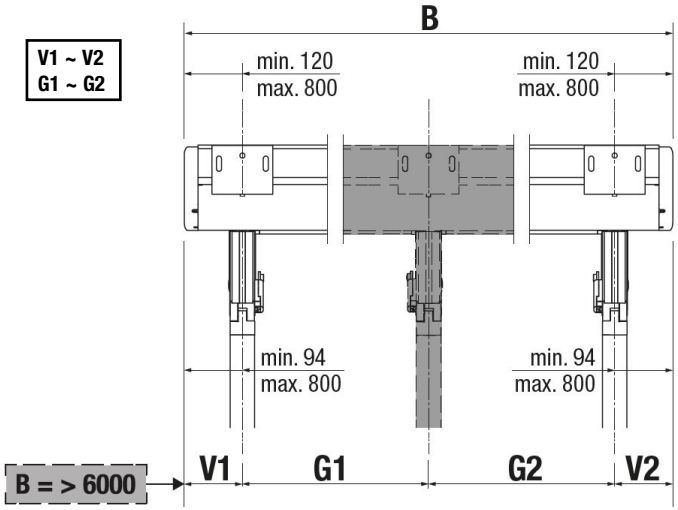

P-363 FUSSPLATTE

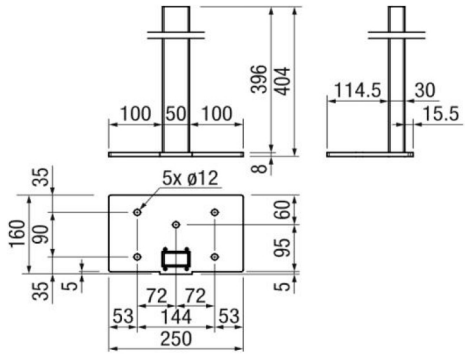

DECKENMONTAGE

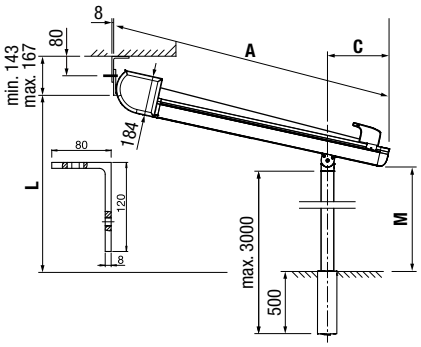

2 ANLAGEN ANEINANDER GESTOSSEN

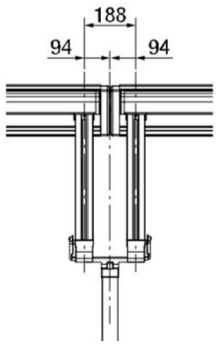

P-361 KONSOLE STANDARD

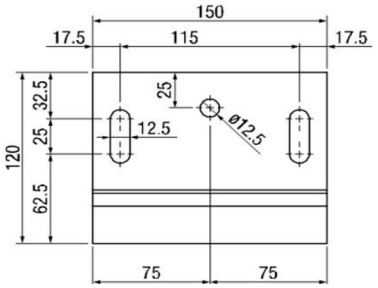

P-351 KONSOLE SCHMAL

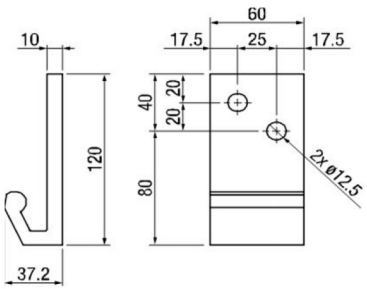

P-317 BLUMENTROG

(BETON) INKL. BLUMENTROGHÜLSE

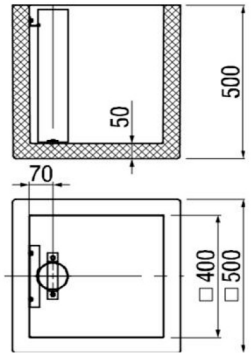

Totalbreite:	max. 700 cm min. 100 cm
Ausfall:	max. 600 cm min. 140 cm
Neigung:	3° - 25°

POSITION WASSERÖSEN ***(Option)***

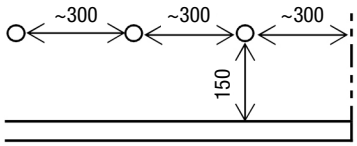

Von 3° - 8°: Anlage ist nur als Sonnenschutz zu verwenden.

Von 8° - 25°: Anlage mit wasserabweisendem Tuch (Protect Plus Water), 1 - 2 Querstreben (erste Querstrebe muss 60 cm von vorne zurückversetzt sein aufgrund Wassersackbildung) und Wasserösen für einen besseren Regenablauf notwendig.

Technische Änderungen vorbehalten

KLAIBER MARKISEN®