BAVONA TP6600 HARDTOP (Gekuppelt Seite A zu C Variante I)

BESTELLBLATT / ANFRAGEBLATT

☐ **BESTELLUNG** ☐ **ANFRAGE**	– GEWÜNSCHTES ANKREUZEN – MASSE IN MM, – BITTE VOLLSTÄNDIG AUSFÜLLEN	AUFTRAGSNUMMER
	NAME KLAIBER MARKISEN	
KUNDENNUMMER	STRASSE / PLATZ	
TELEFON	PLZ / ORT Forst	
BESTELLDATUM	KOMMISSION	
WUNSCHTERMIN	BESTELLT DURCH (UNTERSCHRIFT)	
BEMERKUNGEN		LIEFERUNG ☐ ABGEHOLT ☒ DURCH KLAIBER ☐ BAUSTELLE

Ausrichtung

min. 2 Module / max. 10 Module

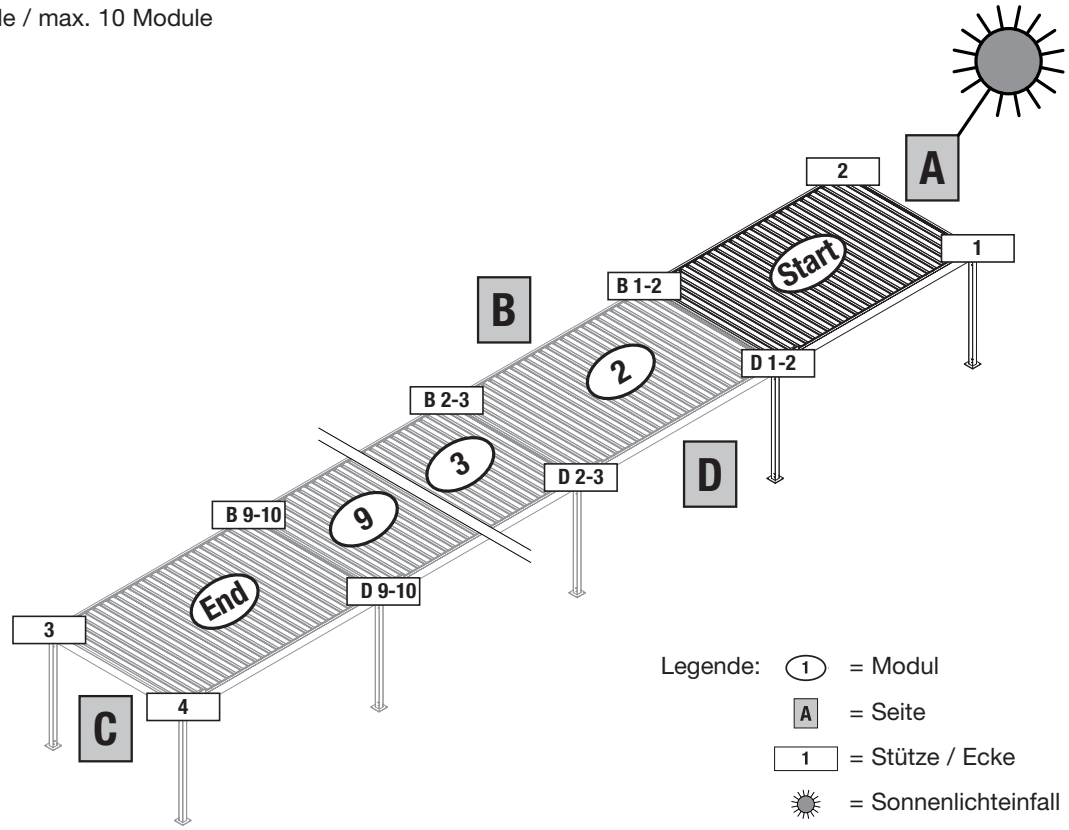

KLAIBER MARKISEN

BAVONA TP6600 HARDTOP (Gekuppelt Seite A zu C Variante I)

BESTELLBLATT / ANFRAGEBLATT

Grundriss

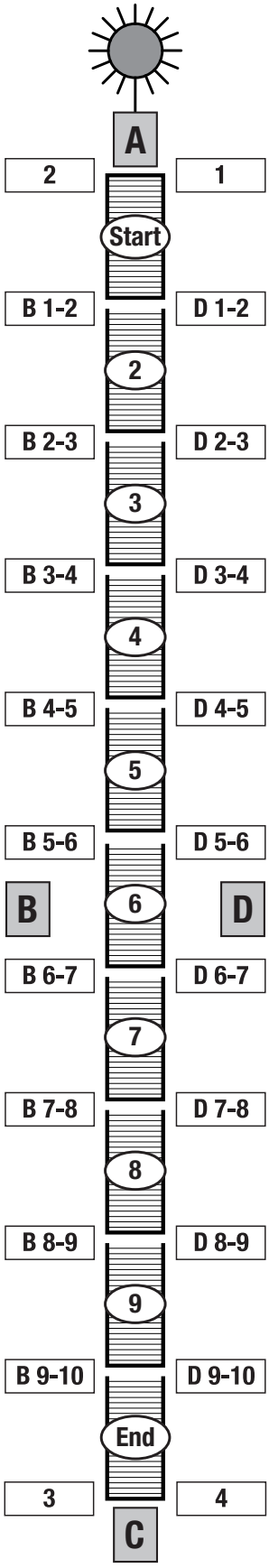

Eigene Skizze (Wandmontage)

Möglichkeiten Wandmontage

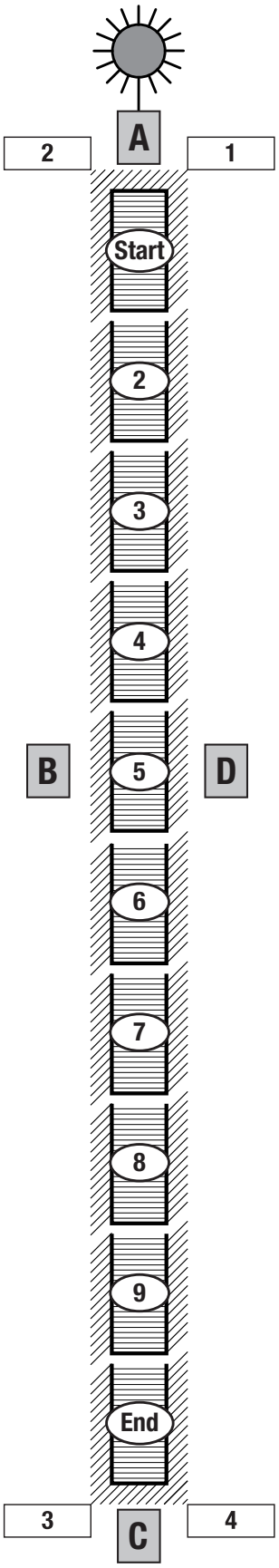

WICHTIGE INFORMATION

– Wandmontage nur Seite B oder Seite D möglich

Der Wand- / Deckenanschluss muss **min. 650 mm** sein

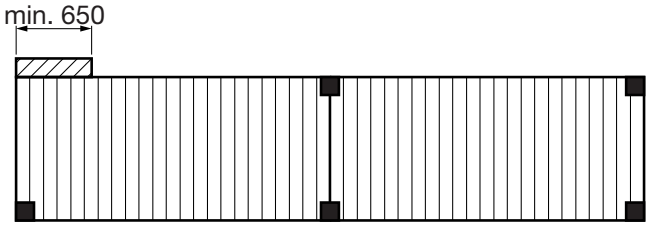

Bei Wand- / Deckenanschluss **bis 649 mm** überstand muss zwingend eine Stütze montiert werden

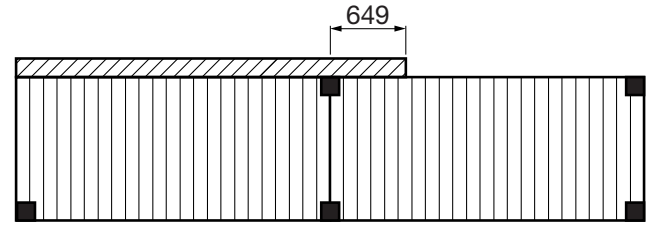

Bei Wand- / Deckenanschluss **ab 650 mm** überstand muss keine Stütze montiert werden

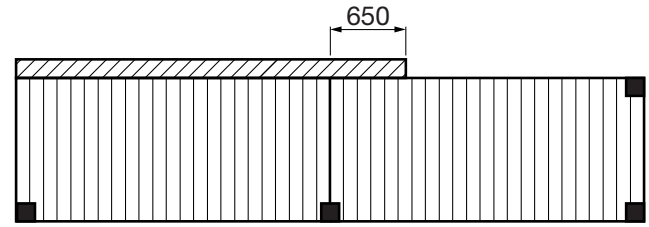

BAVONA TP6600 HARDTOP (Gekuppelt Seite A zu C Variante I)

BESTELLBLATT / ANFRAGEBLATT

Schnitt Seite C / A

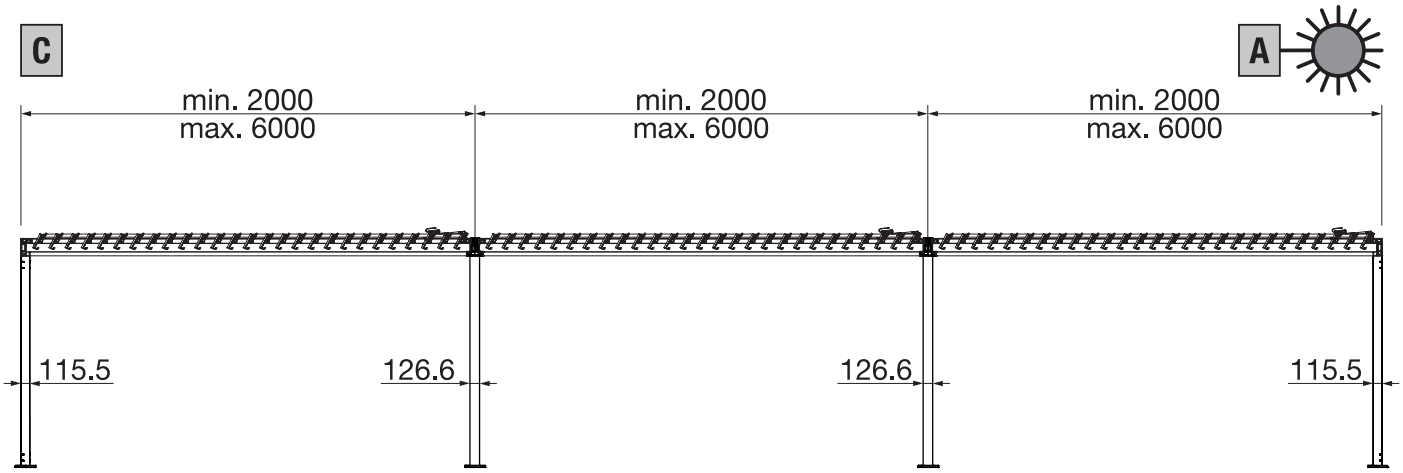

Schnitt Seite B / D

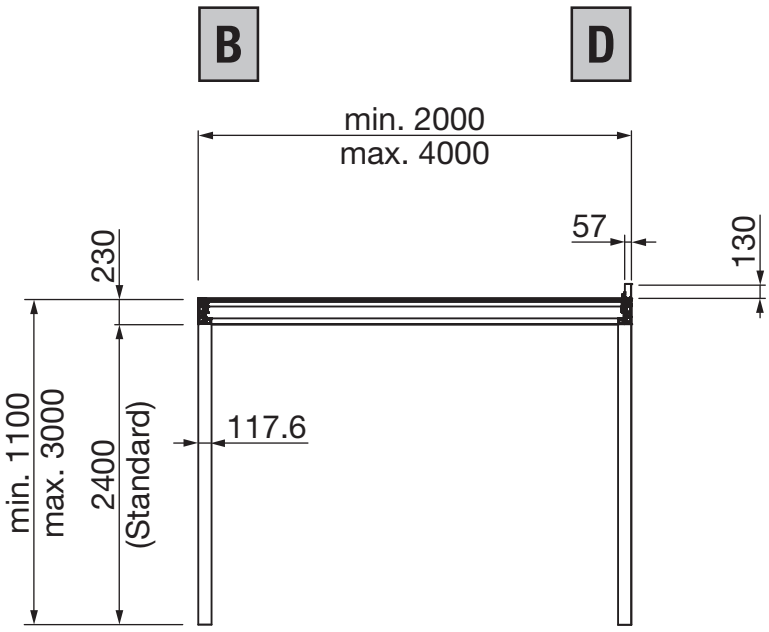

Lamellen offen – geschlossen

Lamellen geschlossen (0 Grad)

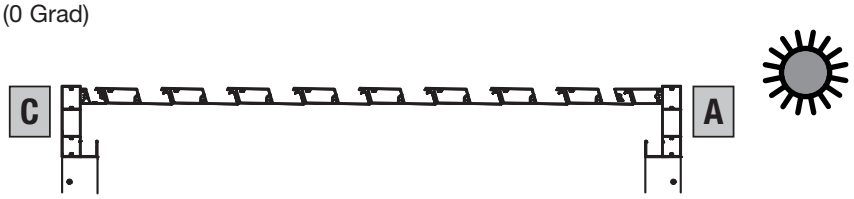

Lamellen offen (45 Grad)

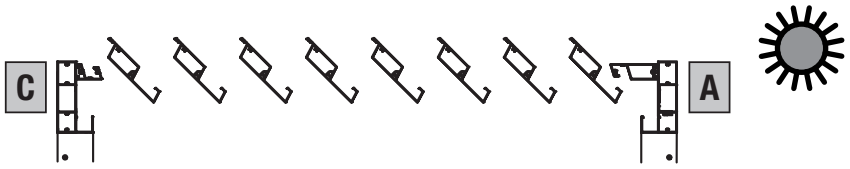

Lamellen maximal geöffnet (115 Grad)

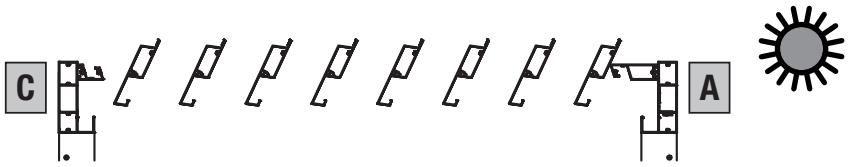

Mögliche Antriebspositionen (Beispiel Startmodul 1)

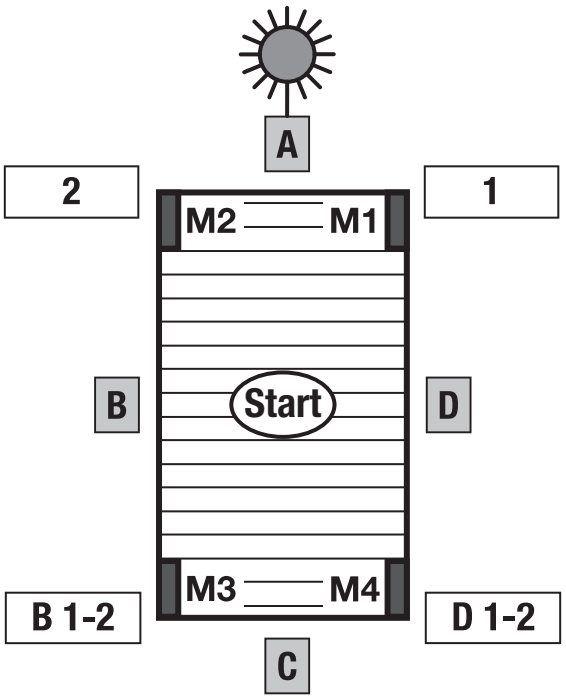

Die Motorenposition muss für alle weiteren Module dieselbe sein.

Wandmontage

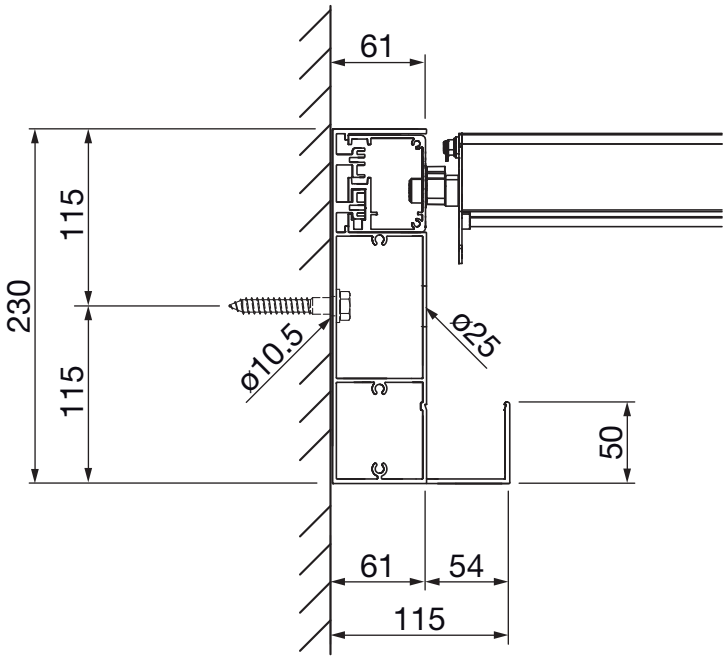

Deckenmontage

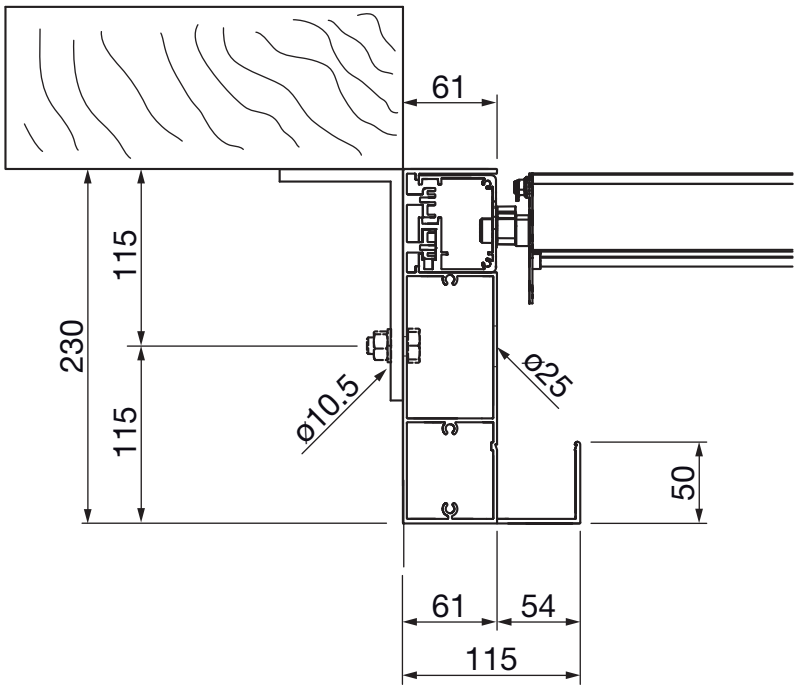

Fussplatte TP313 Standard (nur Eckstütze möglich)

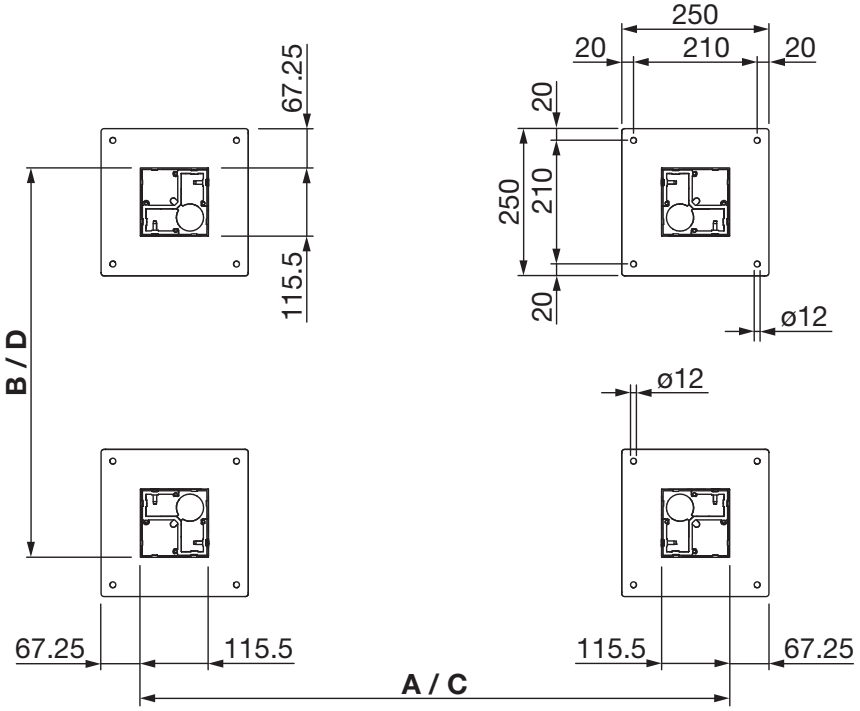

Fussplatte TP319 Ecke (nur Eckstütze möglich)

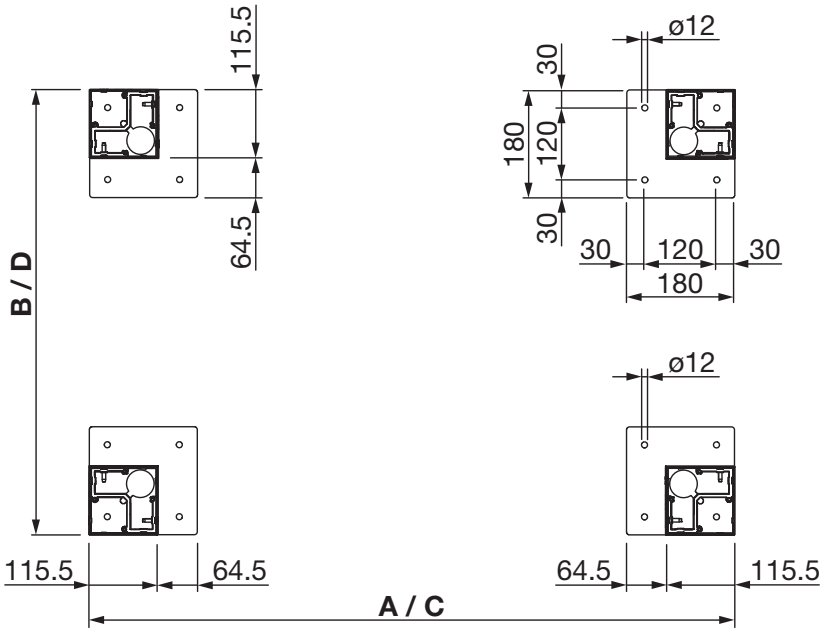

Fussplatte TP314-1 Brüstung (nur Eckstütze möglich)

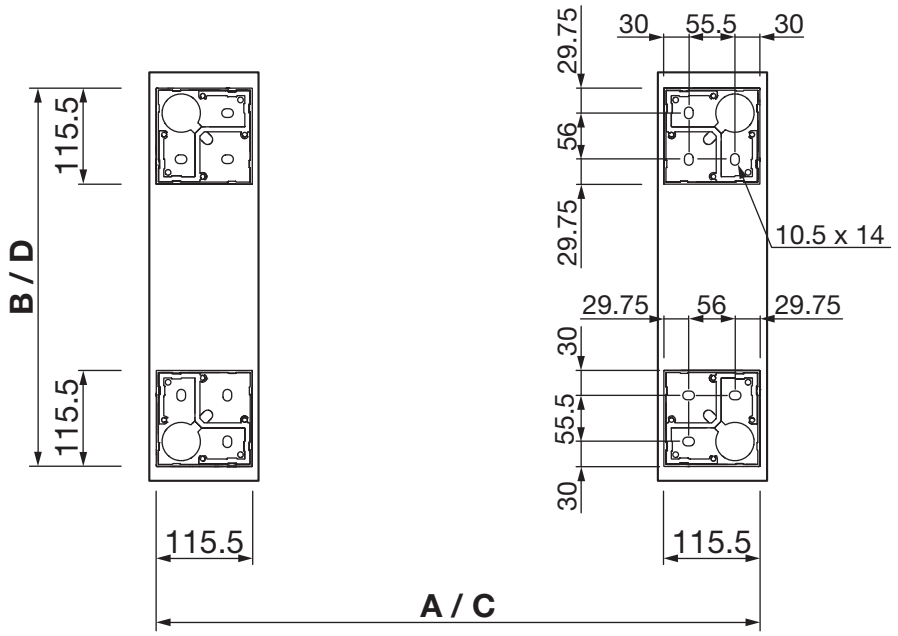

Fussplatte TP369 Standard gekuppelt (nur Kupplungsstütze möglich)

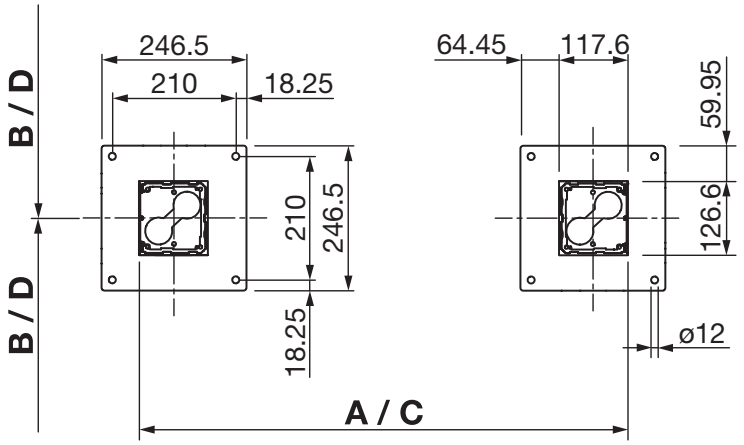

Fussplatte TP359 eingerückt gekuppelt (nur Kupplungsstütze möglich)

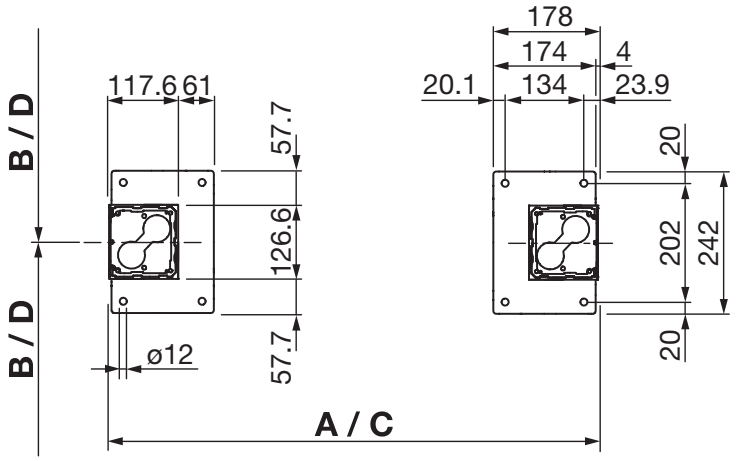

Entwässerung

– Die Entwässerung kann für alle Module nur an der Seite B oder Seite D gewählt werden
– Entwässerung und Stromzuführung nicht in der gleichen Stütze möglich

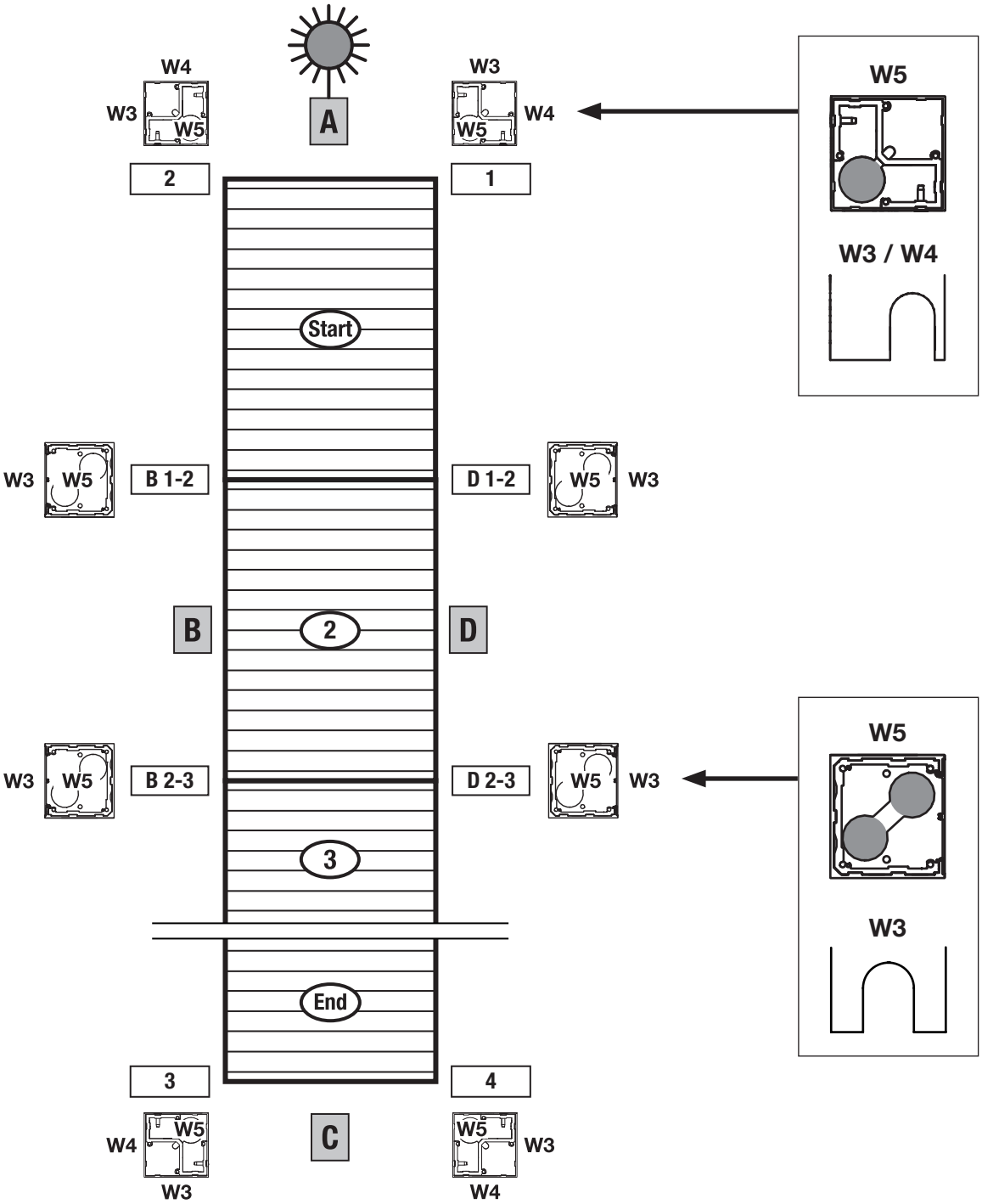

Stromzuführung

– Die Stromzuführung kann für alle Module nur an der Seite B oder Seite D gewählt werden
– Entwässerung und Stromzuführung nicht in der gleichen Stütze möglich

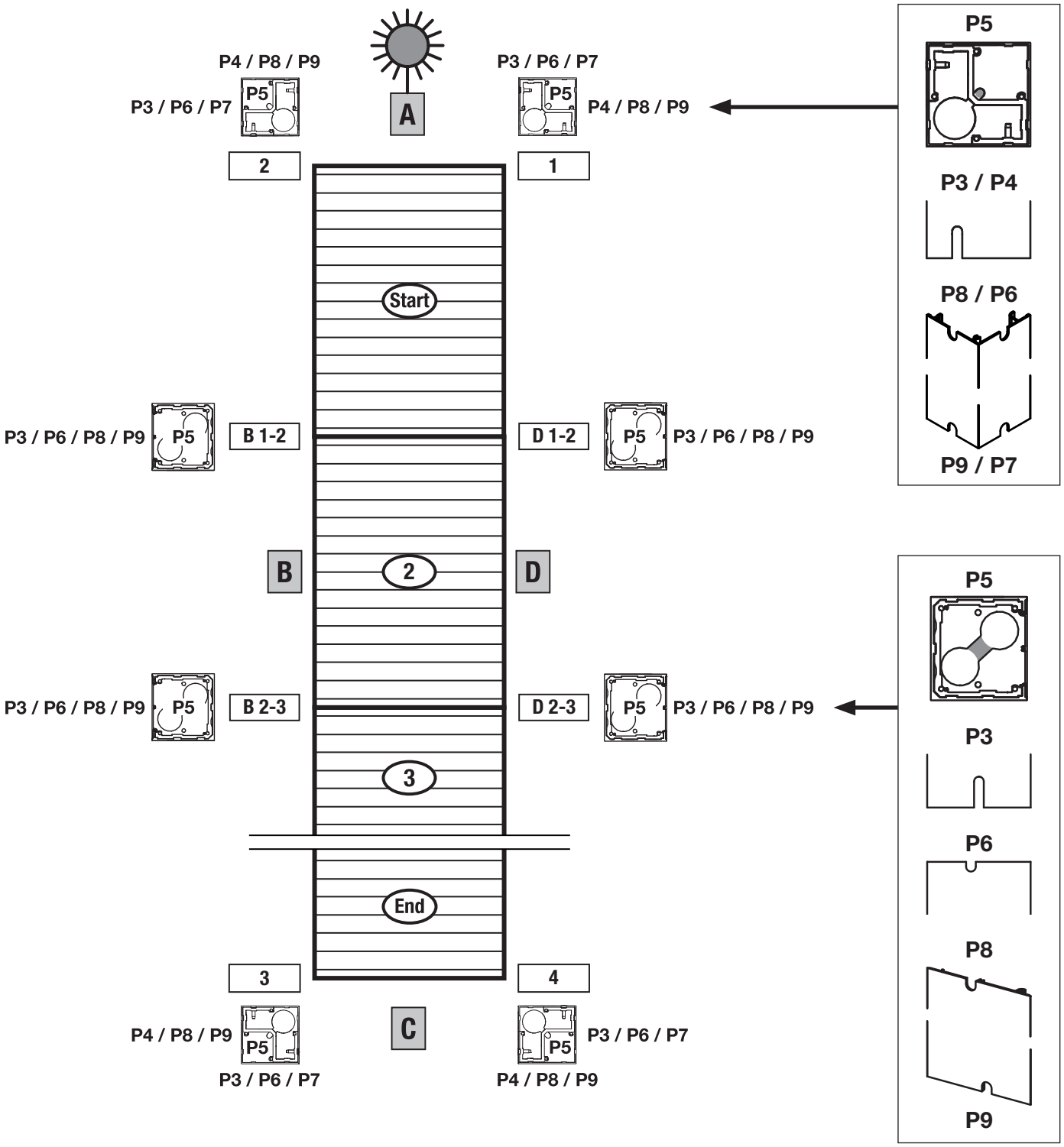

Beleuchtung in den Lamellen

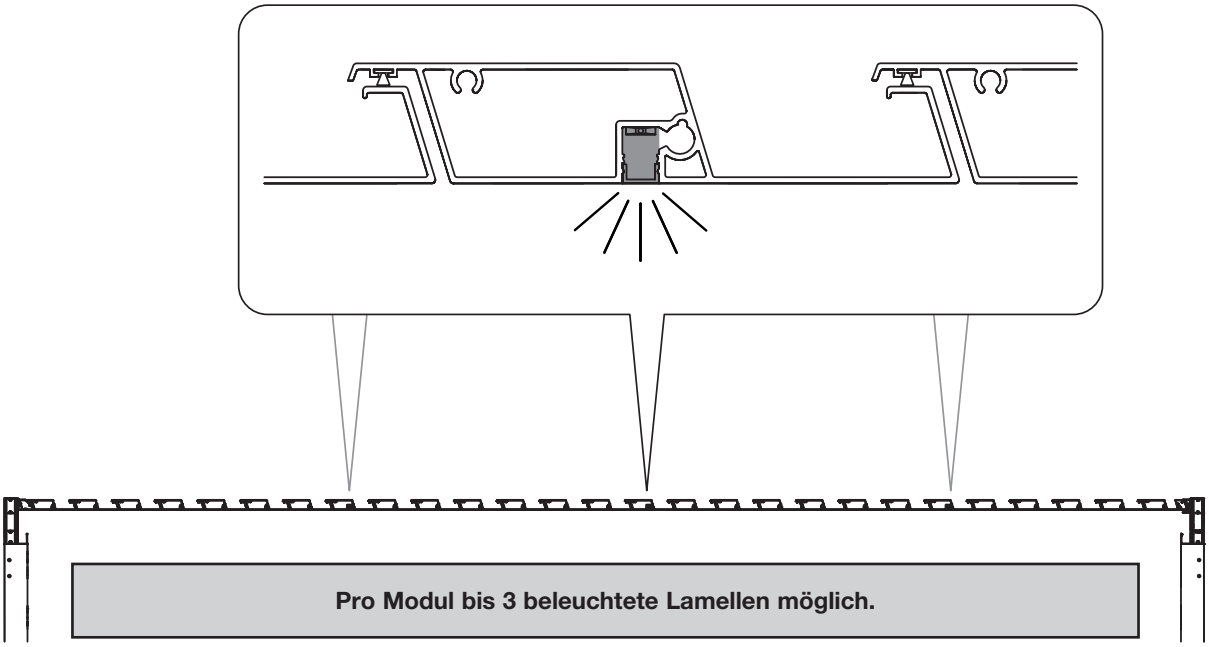

Beleuchtung am Wasserkanal

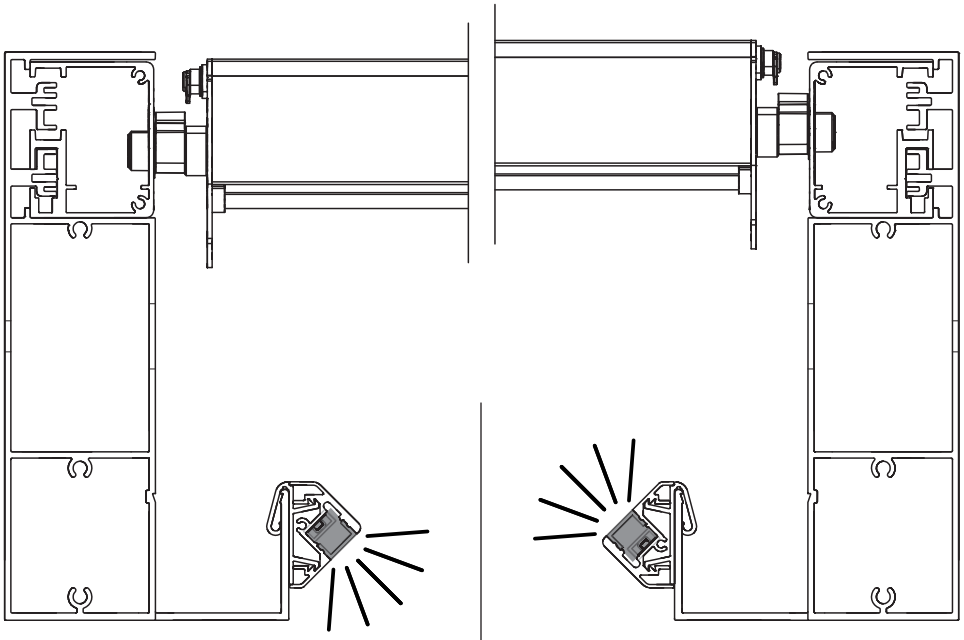

direkte Beleuchtung | **indirekte Beleuchtung**

BAVONA TP6600 HARDTOP (Gekuppelt Seite A zu C Variante I)

BESTELLBLATT / ANFRAGEBLATT

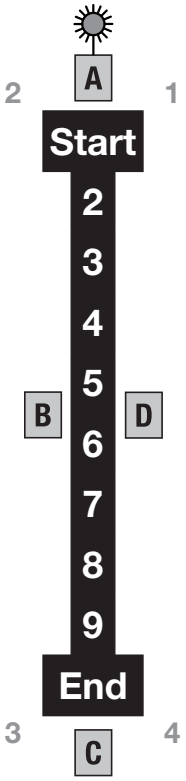

Grunddaten (gültig für alle Module)

– Die Angaben auf diesem Grunddatenblatt gelten für alle Module (max. 10 Module)
– Innerhalb der einzelnen Module können sie weder angewählt, getauscht noch abgeändert werden

Anzahl

☐ Anzahl Module

Masse

☐ Breite A (max. 4000 mm)

Antrieb

☐ Elektronisch / Schalter ☐ Funk io

Antriebsposition Motor

☐ M1 ☐ M2 ☐ M3 ☐ M4

Beleuchtung

☐ ohne Beleuchtung ☐ mit Beleuchtung

Entwässerung (Entwässerung und Stromzufuhr nicht in der gleichen Stütze möglich)

☐ nur Seite B

☐ nur Seite D

Stützenhöhe

☐ alle Module mit der gleichen Stützenhöhe (Standard 2400 mm)

Farbe

☐ Farbe Uni (alle gepulverten Teile in der gleichen Farbe)

☐ Farbe Unterbau

BAVONA TP6600 HARDTOP (Gekuppelt Seite A zu C Variante I)

BESTELLBLATT / ANFRAGEBLATT

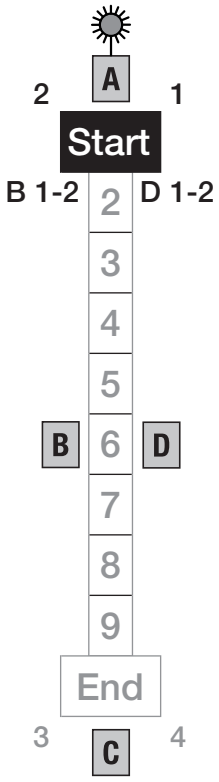

Startmodul 1

Masse

☐ Startmodul 1, Ausladung B (max. 6000 mm)

Freistehende Montage

☐ Startmodul 1 (mit 4 Stützen)

Wandmontage ganze Seite

☐ Seite A

☐ Seite B

☐ Seite D

Teil-Wandmontage verkürzt (min. 650 mm)

☐ Wand kurz zu Stütze 1
☐ Wand kurz zu Stütze 2

☐ Wand kurz zu Stütze 2
☐ Wand kurz zu Stütze 3

☐ Wand kurz zu Stütze 4
☐ Wand kurz zu Stütze 1

Deckenmontage

☐ Deckenmontagewinkel TP333

Stützenhöhe (Standard 2400 mm)

☐ Stütze 1
☐ Stütze 2
☐ Stütze B 1-2
☐ Stütze D 1-2

Entwässerungsart (Entwässerung und Stromzufuhr nicht in der gleichen Stütze möglich)

Stütze 1	Stütze 2	Stütze B 1-2	Stütze D 1-2
☐ W3	☐ W3	☐ W3	☐ W3
☐ W4	☐ W4		
☐ W5	☐ W5	☐ W5	☐ W5

Fussplatten

Stütze 1	Stütze 2	Stütze B 1-2	Stütze D 1-2
☐ TP313	☐ TP313	☐ TP369	☐ TP369
☐ TP319	☐ TP319	☐ TP359	☐ TP359
☐ TP314-1	☐ TP314-1		

Fussplatten-Abdeckung

Stütze 1	Stütze 2	Stütze B 1-2	Stütze D 1-2
☐ TP346 zu TP313	☐ TP346 zu TP313	☐ TP350 zu TP369	☐ TP350 zu TP369
☐ TP356 zu TP319	☐ TP356 zu TP319	☐ TP358 zu TP359	☐ TP358 zu TP359

Farbe

☐ Farbe Lamellen

Startmodul 1

Beleuchtung in den Lamellen (immer mit Einschub)
SL100 LED Weiss Strips

☐ Anzahl (max. 3 Stück)

Beleuchtung am Wasserkanal (immer an Seite D und Seite B)
SL300 LED Weiss

☐ Seite D / B

Optionen (zu SL300 LED Weiss)

☐ Beleuchtung direkt (nach unten)

☐ Beleuchtung indirekt (nach oben)

☐ Elektronik in Box (Standard)

☐ Elektronik auf Einschub

BESTELLBLATT / ANFRAGEBLATT

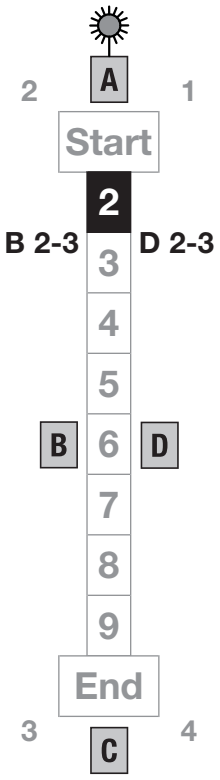

Modul 2

Masse

☐ Modul 2, Ausladung B (max. 6000 mm)

Freistehende Montage

☐ Modul 2 (mit 2 Stützen)

Wandmontage ganze Seite

☐ Seite B

☐ Seite D

Teil – Wandmontage verkürzt (min. 650 mm)

☐ Wand kurz zu Stütze 2

☐ Wand kurz zu Stütze 3

☐ Wand kurz zu Stütze 4

☐ Wand kurz zu Stütze 1

Deckenmontage

☐ Deckenmontagewinkel TP333

Stützenhöhe (Standard 2400 mm)

☐ Stütze B 2-3

☐ Stütze D 2-3

Entwässerungsart (Entwässerung und Stromzufuhr nicht in der gleichen Stütze möglich)

Stütze B 2-3

☐ W3

☐ W5

Stütze D 2-3

☐ W3

☐ W5

Fussplatten

Stütze B 2-3

☐ TP369 ☐ TP359

Stütze D 2-3

☐ TP369 ☐ TP359

Fussplatten-Abdeckung

Stütze B 2-3

☐ TP350 zu TP369

☐ TP358 zu TP359

Stütze D 2-3

☐ TP350 zu TP369

☐ TP358 zu TP359

Farbe

☐ Farbe Lamellen

Beleuchtung in den Lamellen (immer mit Einschub)

SL100 LED Weiss Strips

☐ Anzahl (max. 3 Stück)

Beleuchtung am Wasserkanal (immer an Seite D und Seite B)

☐ SL300 LED Weiss (Seite D / B)

Optionen (zu SL300 LED Weiss / SLC300 LED RGBW)

☐ Beleuchtung direkt (nach unten)

☐ Beleuchtung indirekt (nach oben)

☐ Elektronik in Box (Standard)

☐ Elektronik auf Einschub

Technische Änderungen jederzeit vorbehalten © KLAIBER
www.klaiber.de

KLAIBER MARKISEN

BESTELLBLATT / ANFRAGEBLATT

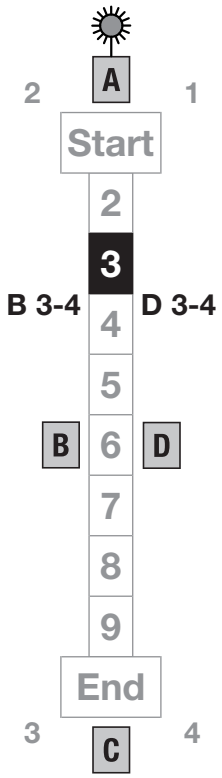

Modul 3

Masse

☐ Modul 3, Ausladung B (max. 6000 mm)

Freistehende Montage

☐ Modul 3 (mit 2 Stützen)

Wandmontage ganze Seite

☐ Seite B

☐ Seite D

Teil – Wandmontage verkürzt (min. 650 mm)

☐ Wand kurz zu Stütze 2

☐ Wand kurz zu Stütze 3

☐ Wand kurz zu Stütze 4

☐ Wand kurz zu Stütze 1

Deckenmontage

☐ Deckenmontagewinkel TP333

Stützenhöhe (Standard 2400 mm)

☐ Stütze B 3-4

☐ Stütze D 3-4

Entwässerungsart (Entwässerung und Stromzufuhr nicht in der gleichen Stütze möglich)

Stütze B 3-4

☐ W3

☐ W5

Stütze D 3-4

☐ W3

☐ W5

Fussplatten

Stütze B 3-4

☐ TP369 ☐ TP359

Stütze D 3-4

☐ TP369 ☐ TP359

Fussplatten-Abdeckung

Stütze B 3-4

☐ TP350 zu TP369

☐ TP358 zu TP359

Stütze D 3-4

☐ TP350 zu TP369

☐ TP358 zu TP359

Farbe

☐ Farbe Lamellen

Beleuchtung in den Lamellen (immer mit Einschub)

SL100 LED Weiss Strips

☐ Anzahl (max. 3 Stück)

Beleuchtung am Wasserkanal (immer an Seite D und Seite B

☐ SL300 LED Weiss (Seite D / B)

Optionen (zu SL300 LED Weiss /)

☐ Beleuchtung direkt (nach unten)

☐ Beleuchtung indirekt (nach oben)

☐ Elektronik in Box (Standard)

☐ Elektronik auf Einschub

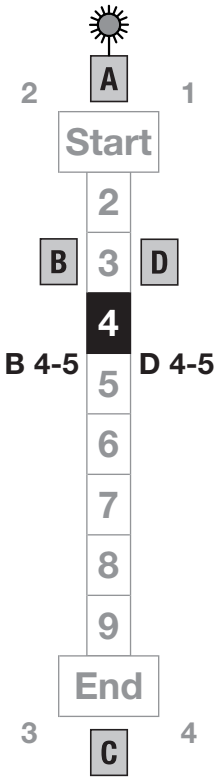

Modul 4

Masse

☐ Modul 4, Ausladung B (max. 6000 mm)

Freistehende Montage

☐ Modul 4 (mit 2 Stützen)

Wandmontage ganze Seite

☐ Seite B

☐ Seite D

Teil – Wandmontage verkürzt (min. 650 mm)

☐ Wand kurz zu Stütze 2

☐ Wand kurz zu Stütze 3

☐ Wand kurz zu Stütze 4

☐ Wand kurz zu Stütze 1

Deckenmontage

☐ Deckenmontagewinkel TP333

Stützenhöhe (Standard 2400 mm)

☐ Stütze B 4-5

☐ Stütze D 4-5

Entwässerungsart (Entwässerung und Stromzufuhr nicht in der gleichen Stütze möglich)

Stütze B 4-5

☐ W3

☐ W5

Stütze D 4-5

☐ W3

☐ W5

Fussplatten

Stütze B 4-5

☐ TP369 ☐ TP359

Stütze D 4-5

☐ TP369 ☐ TP359

Fussplatten-Abdeckung

Stütze B 4-5

☐ TP350 zu TP369

☐ TP358 zu TP359

Stütze D 4-5

☐ TP350 zu TP369

☐ TP358 zu TP359

Farbe

☐ Farbe Lamellen

Beleuchtung in den Lamellen (immer mit Einschub)

SL100 LED Weiss Strips

☐ Anzahl (max. 3 Stück)

Beleuchtung am Wasserkanal (immer an Seite D und Seite B

☐ SL300 LED Weiss (Seite D / B)

Optionen (zu SL300 LED Weiss /)

☐ Beleuchtung direkt (nach unten)

☐ Beleuchtung indirekt (nach oben)

☐ Elektronik in Box (Standard)

☐ Elektronik auf Einschub

Technische Änderungen jederzeit vorbehalten © KLAIBER

BESTELLBLATT / ANFRAGEBLATT

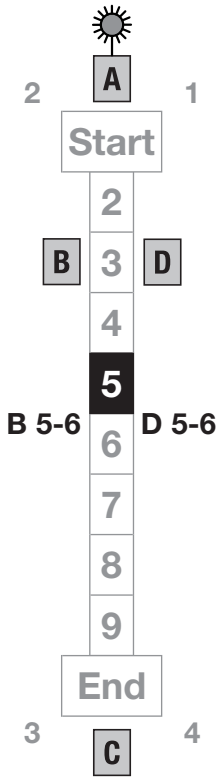

Modul 5

Masse

☐ Modul 5, Ausladung B (max. 6000 mm)

Freistehende Montage

☐ Modul 5 (mit 2 Stützen)

Wandmontage ganze Seite

☐ Seite B

☐ Seite D

Teil – Wandmontage verkürzt (min. 650 mm)

☐ Wand kurz zu Stütze 2

☐ Wand kurz zu Stütze 3

☐ Wand kurz zu Stütze 4

☐ Wand kurz zu Stütze 1

Deckenmontage

☐ Deckenmontagewinkel TP333

Stützenhöhe (Standard 2400 mm)

☐ Stütze B 5-6

☐ Stütze D 5-6

Entwässerungsart (Entwässerung und Stromzufuhr nicht in der gleichen Stütze möglich)

Stütze B 5-6

☐ W3

☐ W5

Stütze D 5-6

☐ W3

☐ W5

Fussplatten

Stütze B 5-6

☐ TP369 ☐ TP359

Stütze D 5-6

☐ TP369 ☐ TP359

Fussplatten-Abdeckung

Stütze B 5-6

☐ TP350 zu TP369

☐ TP358 zu TP359

Stütze D 5-6

☐ TP350 zu TP369

☐ TP358 zu TP359

Farbe

☐ Farbe Lamellen

Beleuchtung in den Lamellen (immer mit Einschub)

SL100 LED Weiss Strips

☐ Anzahl (max. 3 Stück)

Beleuchtung am Wasserkanal (immer an Seite D und Seite B

☐ SL300 LED Weiss (Seite D / B)

Optionen (zu SL300 LED Weiss /)

☐ Beleuchtung direkt (nach unten)

☐ Beleuchtung indirekt (nach oben)

☐ Elektronik in Box (Standard)

☐ Elektronik auf Einschub

Technische Änderungen jederzeit vorbehalten © KLAIBER
www.klaiber.de

KLAIBER MARKISEN

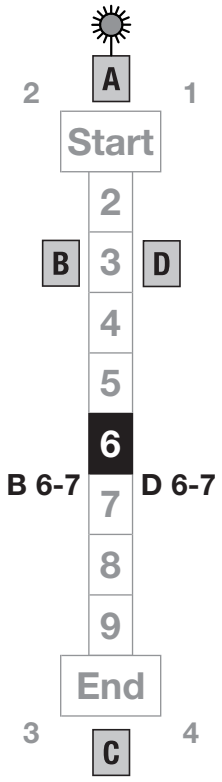

Modul 6

Masse

☐ Modul 6, Ausladung B (max. 6000 mm)

Freistehende Montage

☐ Modul 6 (mit 2 Stützen)

Wandmontage ganze Seite

☐ Seite B

☐ Seite D

Teil – Wandmontage verkürzt (min. 650 mm)

☐ Wand kurz zu Stütze 2

☐ Wand kurz zu Stütze 3

☐ Wand kurz zu Stütze 4

☐ Wand kurz zu Stütze 1

Deckenmontage

☐ Deckenmontagewinkel TP333

Stützenhöhe (Standard 2400 mm)

☐ Stütze B 6-7

☐ Stütze D 6-7

Entwässerungsart (Entwässerung und Stromzufuhr nicht in der gleichen Stütze möglich)

Stütze B 6-7

☐ W3

☐ W5

Stütze D 6-7

☐ W3

☐ W5

Fussplatten

Stütze B 6-7

☐ TP369 ☐ TP359

Stütze D 6-7

☐ TP369 ☐ TP359

Fussplatten-Abdeckung

Stütze B 6-7

☐ TP350 zu TP369

☐ TP358 zu TP359

Stütze D 6-7

☐ TP350 zu TP369

☐ TP358 zu TP359

Farbe

☐ Farbe Lamellen

Beleuchtung in den Lamellen (immer mit Einschub)

SL100 LED Weiss Strips

☐ Anzahl (max. 3 Stück)

Beleuchtung am Wasserkanal (immer an Seite D und Seite B)

☐ SL300 LED Weiss (Seite D / B)

Optionen (zu SL300 LED Weiss)

☐ Beleuchtung direkt (nach unten)

☐ Beleuchtung indirekt (nach oben)

☐ Elektronik in Box (Standard)

☐ Elektronik auf Einschub

BESTELLBLATT / ANFRAGEBLATT

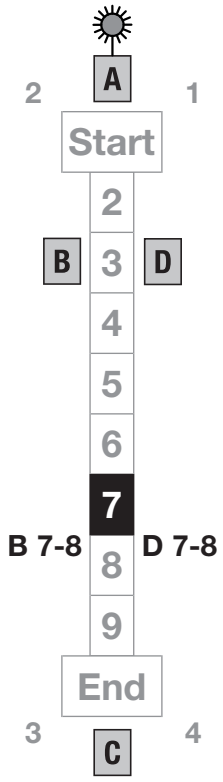

Modul 7

Masse

☐ Modul 7, Ausladung B (max. 6000 mm)

Freistehende Montage

☐ Modul 7 (mit 2 Stützen)

Wandmontage ganze Seite

☐ Seite B

☐ Seite D

Teil – Wandmontage verkürzt (min. 650 mm)

☐ Wand kurz zu Stütze 2

☐ Wand kurz zu Stütze 3

☐ Wand kurz zu Stütze 4

☐ Wand kurz zu Stütze 1

Deckenmontage

☐ Deckenmontagewinkel TP333

Stützenhöhe (Standard 2400 mm)

☐ Stütze B 7-8

☐ Stütze D 7-8

Entwässerungsart (Entwässerung und Stromzufuhr nicht in der gleichen Stütze möglich)

Stütze B 7-8

☐ W3

☐ W5

Stütze D 7-8

☐ W3

☐ W5

Fussplatten

Stütze B 7-8

☐ TP369 ☐ TP359

Stütze D 7-8

☐ TP369 ☐ TP359

Fussplatten-Abdeckung

Stütze B 7-8

☐ TP350 zu TP369

☐ TP358 zu TP359

Stütze D 7-8

☐ TP350 zu TP369

☐ TP358 zu TP359

Farbe

☐ Farbe Lamellen

Beleuchtung in den Lamellen (immer mit Einschub)

SL100 LED Weiss Strips

☐ Anzahl (max. 3 Stück)

Beleuchtung am Wasserkanal (immer an Seite D und Seite B

☐ SL300 LED Weiss (Seite D / B)

Optionen (zu SL300 LED Weiss /)

☐ Beleuchtung direkt (nach unten)

☐ Beleuchtung indirekt (nach oben)

☐ Elektronik in Box (Standard)

☐ Elektronik auf Einschub

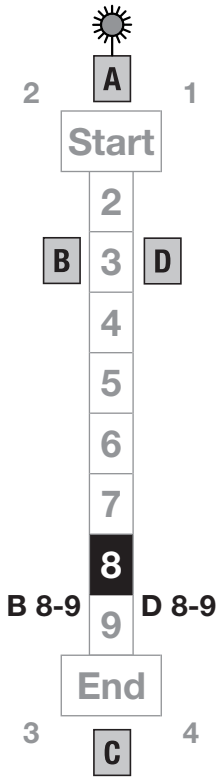

Modul 8

Masse

☐ Modul 8, Ausladung B (max. 6000 mm)

Freistehende Montage

☐ Modul 8 (mit 2 Stützen)

Wandmontage ganze Seite

☐ Seite B

☐ Seite D

Teil – Wandmontage verkürzt (min. 650 mm)

☐ Wand kurz zu Stütze 2

☐ Wand kurz zu Stütze 3

☐ Wand kurz zu Stütze 4

☐ Wand kurz zu Stütze 1

Deckenmontage

☐ Deckenmontagewinkel TP333

Stützenhöhe (Standard 2400 mm)

☐ Stütze B 8-9

☐ Stütze D 8-9

Entwässerungsart (Entwässerung und Stromzufuhr nicht in der gleichen Stütze möglich)

Stütze B 8-9

☐ W3

☐ W5

Stütze D 8-9

☐ W3

☐ W5

Fussplatten

Stütze B 8-9

☐ TP369 ☐ TP359

Stütze D 8-9

☐ TP369 ☐ TP359

Fussplatten-Abdeckung

Stütze B 8-9

☐ TP350 zu TP369

☐ TP358 zu TP359

Stütze D 8-9

☐ TP350 zu TP369

☐ TP358 zu TP359

Farbe

☐ Farbe Lamellen

Beleuchtung in den Lamellen (immer mit Einschub)

SL100 LED Weiss Strips

☐ Anzahl (max. 3 Stück)

Beleuchtung am Wasserkanal (immer an Seite D und Seite B

☐ SL300 LED Weiss (Seite D / B)

Optionen (zu SL300 LED Weiss /)

☐ Beleuchtung direkt (nach unten)

☐ Beleuchtung indirekt (nach oben)

☐ Elektronik in Box (Standard)

☐ Elektronik auf Einschub

BESTELLBLATT / ANFRAGEBLATT

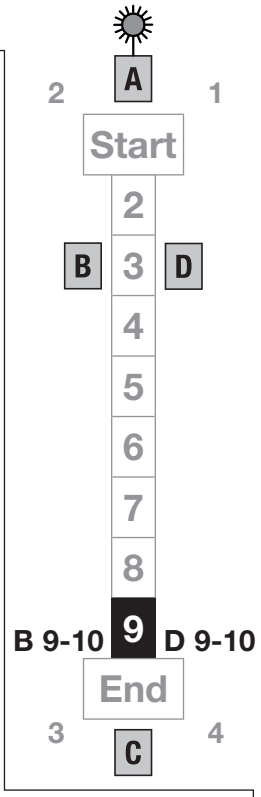

Modul 9

Masse

☐ Modul 9, Ausladung B (max. 6000 mm)

Freistehende Montage

☐ Modul 9 (mit 2 Stützen)

Wandmontage ganze Seite

☐ Seite B

☐ Seite D

Teil – Wandmontage verkürzt (min. 650 mm)

☐ Wand kurz zu Stütze 2

☐ Wand kurz zu Stütze 3

☐ Wand kurz zu Stütze 4

☐ Wand kurz zu Stütze 1

Deckenmontage

☐ Deckenmontagewinkel TP333

Stützenhöhe (Standard 2400 mm)

☐ Stütze B 9-10

☐ Stütze D 9-10

Entwässerungsart (Entwässerung und Stromzufuhr nicht in der gleichen Stütze möglich)

Stütze B 9-10

☐ W3

☐ W5

Stütze D 9-10

☐ W3

☐ W5

Fussplatten

Stütze B 9-10

☐ TP369 ☐ TP359

Stütze D 9-10

☐ TP369 ☐ TP359

Fussplatten-Abdeckung

Stütze B 9-10

☐ TP350 zu TP369

☐ TP358 zu TP359

Stütze D 9-10

☐ TP350 zu TP369

☐ TP358 zu TP359

Farbe

☐ Farbe Lamellen

Beleuchtung in den Lamellen (immer mit Einschub)

SL100 LED Weiss Strips

☐ Anzahl (max. 3 Stück)

Beleuchtung am Wasserkanal (immer an Seite D und Seite B

☐ SL300 LED Weiss (Seite D / B)

Optionen (zu SL300 LED Weiss /)

☐ Beleuchtung direkt (nach unten)

☐ Beleuchtung indirekt (nach oben)

☐ Elektronik in Box (Standard)

☐ Elektronik auf Einschub

Technische Änderungen jederzeit vorbehalten © KLAIBER
www.klaiber.de

KLAIBER MARKISEN

BESTELLBLATT / ANFRAGEBLATT

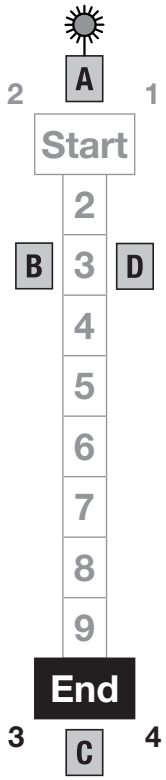

Endmodul 10

Masse

☐ Endmodul 10, Ausladung B (max. 6000 mm)

Freistehende Montage

☐ Endmodul 10 (mit 2 Stützen)

Wandmontage ganze Seite

☐ Seite B

☐ Seite C

☐ Seite D

Teil – Wandmontage verkürzt (min. 650 mm)

☐ Wand kurz zu Stütze 2
☐ Wand kurz zu Stütze 3

☐ Wand kurz zu Stütze 3
☐ Wand kurz zu Stütze 4

☐ Wand kurz zu Stütze 4
☐ Wand kurz zu Stütze 1

Deckenmontage

☐ Deckenmontagewinkel TP333

Stützenhöhe (Standard 2400 mm)

☐ Stütze 3 ☐ Stütze 4

Entwässerungsart (Entwässerung und Stromzufuhr nicht in der gleichen Stütze möglich)

Stütze 3
☐ W3
☐ W4
☐ W5

Stütze 4
☐ W3
☐ W4
☐ W5

Fussplatten

Stütze 3
☐ TP313
☐ TP319
☐ TP314-1

Stütze 4
☐ TP313
☐ TP319
☐ TP314-1

Fussplatten-Abdeckung

Stütze 3
☐ TP346 zu TP313
☐ TP356 zu TP319

Stütze 4
☐ TP346 zu TP313
☐ TP356 zu TP319

Farbe

☐ Farbe Lamellen

Technische Änderungen jederzeit vorbehalten © KLAIBER
www.klaiber.de

KLAIBER MARKISEN

Endmodul 10

Beleuchtung in den Lamellen (immer mit Einschub)
SL100 LED Weiss Strips

☐ Anzahl (max. 3 Stück)

Beleuchtung am Wasserkanal (immer an Seite D und Seite B)
SL300 LED Weiss

☐ Seite D / B

Optionen (zu SL300 LED Weiss /)

☐ Beleuchtung direkt (nach unten)

☐ Beleuchtung indirekt (nach oben)

☐ Elektronik in Box (Standard)

☐ Elektronik auf Einschub