Bestellung ☐ **Angebot** ☐ Gelenkarmmarkise - KOMPAKT **SG2400**

Bestelldatum _____ Kommission/Projekt _____ Wunschtermin _____

☐ Zufuhr

☐ Abholung

Besteller

Bemerkungen/Skizze

KLAIBER MARKISEN®

KLAIBER Sonnen- u. Wetterschutztechnik GmbH
Graf-Zeppelin-Straße 11-13 · 76694 Forst/Baden
Tel. 0 72 51 / 97 33-0
E-Mail: info@klaiber.de · www.klaiber.de

Bitte komplett ausfüllen

Anzahl	Farbe
_____	☐ C10 Verkehrsweiß (RAL 9016) ☐ C28 Weißaluminium (RAL 9006) Trend / Life-Style / RAL Farben nicht lieferbar!

Maße	
Breite	**Ausfall**
_____ cm	☐ 150 cm ☐ 200 cm ☐ 250 cm ☐ 300 cm

Antrieb (von außen)	
Art	**Seite**
☐ Aktions-Funkmotor ☐ Aktions-Motor ☐ Getriebe ☐ Funkmotor **io**	☐ links ☐ rechts

Handsender

Aktions-Funkmotor

☐ 1-Kanal KOMPAKT (weiß)
☐ 6-Kanal KOMPAKT (weiß)*
* (Für Sonne und Wind erforderlich)

Funkmotor io

☐ 1-Kanal Situo 1 **io** (Pure)
☐ 1-Kanal Situo 1 **io** (Iron)
☐ 5-Kanal Situo 5 **io** (Pure)
☐ 5-Kanal Situo 5 **io** (Iron)

Kurbellänge

☐ 100 cm
☐ 120 cm
☐ 140 cm
☐ 160 cm
☐ 180 cm
☐ 200 cm
ohne Angabe 140 cm

Funk-Wandsender

☐ Wandsender Smoove **io** 1-Kanal
☐ Pure Shine (weiß)
☐ Black Shine (schwarz)
☐ Silver Shine (silber)

☐ Rahmen für Wandsender Smoove
☐ Pure (weiß)
☐ Black (schwarz)
☐ Silver Mat (silber matt)

Funk-Steuerungen

☐ Eolis 3D WireFree **io** (Schwingungssensor)

☐ Eolis WireFree **io** (Windwächter)

☐ Sunis WireFree 2 **io** (Sonnensensor)

☐ Soliris **io** (Sonnen-/Windsensor + Regenoption)

Steuerung

☐ Schwingungssensor KOMPAKT
☐ weiß ☐ grau

☐ Sonnen-/ Windwächter KOMPAKT <Solar>

Verkabelung

☐ Kabelverlängerung, schwarz, 5 m
☐ Kabelverlängerung, schwarz, 10 m

Tuch

☐ Classics <Standard>
☐ Design (Exklusiv, Brilliant, Brilliant 3D)
☐ Optional mit **Tenara** genäht (PTFE)
☐ Optional Längsnähte / Seitensäume geklebt <Polyacryl>

Nr. _____

Volant

Form/Nummer _____
ohne Angabe Nr. 4

Einfassband _____
ohne Angabe Farbe passend

Höhe: _____ cm
ohne Angabe 18 cm

Konsolen

☐ S-221-1 Wand o. Decke breit
☐ S-221-5 Wand o. Decke schmal
☐ S-225 Dachsparren*
☐ S-221-3-1 Wand -spezial-
☐ Zusätzliche Konsolen _____ Stück

Sonderausstattung

☐ Schutzdach
☐ S-221-1-1 Unterlegplatten (h=12 mm) für Konsole S-221-1

_____ Stück

Volantform

Volantform 1
Volantform 2
Volantform 4
Volantform 5

Volant-Höhe: Standard = 18 cm

Technische Informationen siehe Rückseite.

*Montage mit Dach nicht mit Konsolen S-225 möglich. Sonder-RAL und Fremddesigns nicht lieferbar.

KL04-2023

Jedes Erzeugnis ist eine Maßanfertigung. Umtausch, Änderung oder Rücknahme ist nicht möglich. Preis nach der z.Zt. gültigen Preisliste. Grundlage sind ausschließlich unsere vorliegenden Verkaufs- und Lieferbedingungen.

Technische Informationen

KOMPAKT **SG2400**

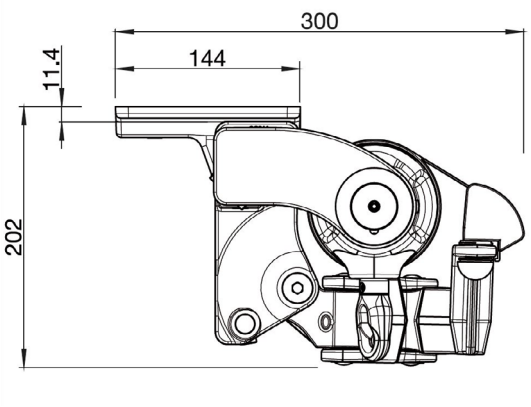

Deckenmontage mit Getriebe 3°

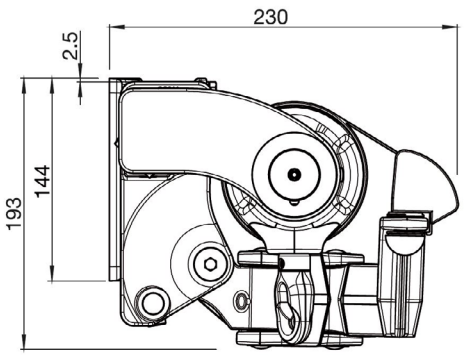

Wandmontage mit Motor mit Dach 3°

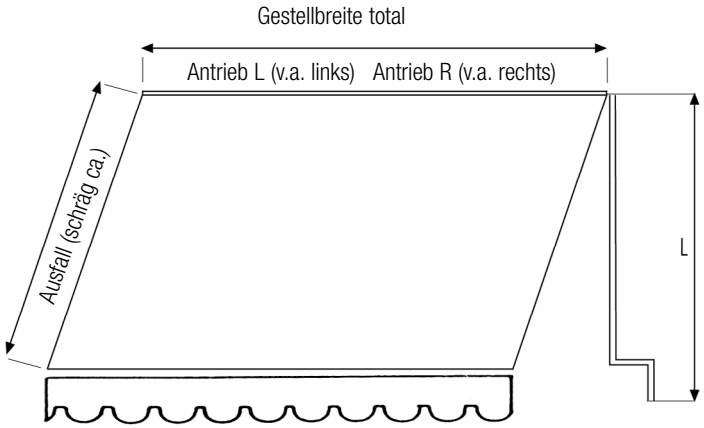

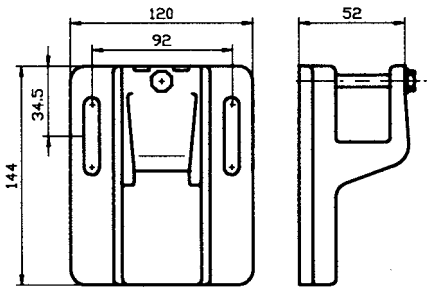

Wand-Decke S-221-1 Universalkonsole

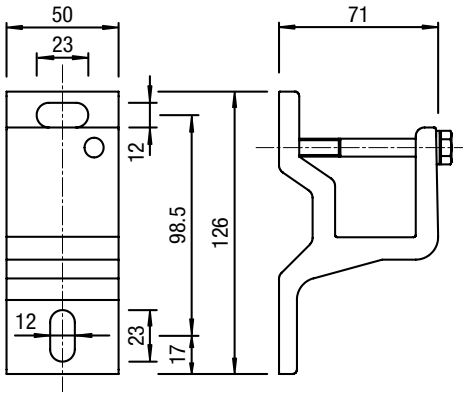

Wand-Decke S-221-5 schmale Konsole

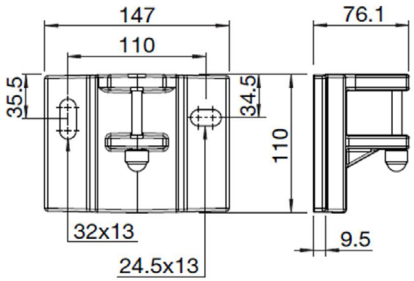

Wand-Spezial S-221-3-1

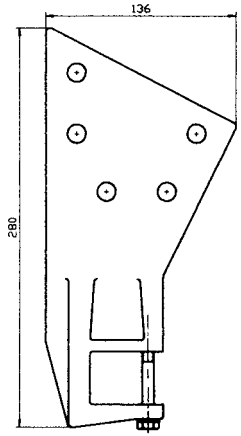

Dachsparren-Konsole S-225

Anzahl Konsolen - Empfehlung für Standardbefestigung im Beton C25								
Schrägausfall	**250**	**300**	**350**	**400**	**450**	**500**	**550**	**600**
150 cm	2	2	2	2	3	3	3	3
200 cm	2	2	2	2	3	3	3	3
250 cm	--	2	2	2	3	3	3	3
300 cm	--	--	2	2	3	3	3	3

Totalbreite: max. 600 cm
min. 180 cm

Ausladung: max. 300 cm
min. 150 cm

Fall: 3° - 60°

KLAIBER MARKISEN®

Technische Änderungen vorbehalten