Bestellung ☐ **Angebot** ☐

Glasdachsystem – NYON PLUS **GP4100** optional mit Überglasmarkise ARNEX **PS8000 / PS8100**

KLAIBER MARKISEN

KLAIBER Sonnen- u. Wetterschutztechnik GmbH
Graf-Zeppelin-Straße 11-13 · 76694 Forst/Baden
Tel. 0 72 51 / 97 33-0 · www.klaiber.de
E-Mail: **bestellung@klaiber.de**

Bestelldatum _____ Kommission/Projekt _____ Wunschtermin _____

☐ Zufuhr

☐ Abholung

Besteller

Bemerkungen/Skizze

Bitte komplett ausfüllen

Anzahl

_____

Montage

☐ Wand
☐ Decke

Farbe

☐ C10 Verkehrsweiß (RAL 9016)
☐ C28 Weißaluminium (RAL 9006)
☐ C34 Anthrazit (Glimmer) (~DB 703)
☐ Trend
☐ Lifestyle Struktur
☐ Lifestyle Plus

Nr. _____

☐ RAL / DB Struktur / NCS

Nr. _____

Dachlast

kg/qm	**Für Glas** (VSG)**
☐ 85* (Standard)	☐ 10 mm ☐ 12 mm
☐ 125	Bis 400 cm Scheibe einteilig
☐ 150	
☐ 180	
☐ Auf Anfrage	**Isolationsmontage**
_____ kg/qm	☐ links ☐ rechts
_____ Straße/Nr. Montageort	Bohrung Wandanschlussprofil 400 mm nach innen versetzt.
_____ PLZ Montageort (Bitte unbedingt angeben)	

Bauangaben
Anzahl und Maße (in cm)

_____ cm Totalbreite (B)

_____ cm Ausladung horizontal (E)

_____ cm Höhe hinten (L)

_____ cm Höhe vorne (M)

_____ cm Höhe Stützen (H)

_____ Stk. Anzahl Stützen

Zubehör »extra«

☐ GP-304 Wasserkanal klein (170 mm)
☐ GP-314 Wasserkanal groß*** (215 mm)
☐ Mit Stahlverstärkung

☐ GP-318 Fußplatte Standard
☐ GP-319 Fußplatte Ecke
☐ GP-320 Fußplatte Brüstung
☐ Abdeckung Fußplatte

☐ Verlängerung Wasserkanal (max. 1000 mm)
_____ cm
☐ rechts (v. außen)
☐ links (v. außen)

☐ **Entwässerung erhöht (W6)**
Höhe _____ cm

Wasserablauftyp und Stützeneinteilung
(Ansicht von außen)

Pro 17 m² ein Wasserablauf.

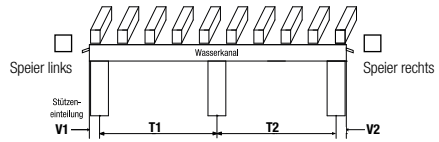

min. 6,2 cm max. 100 cm

WICHTIG!! Stützeneinteilungsmaße in Felder eintragen.

min. 6,2 cm max. 100 cm

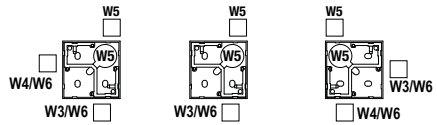

Funk-Wandsender

☐ Wandsender Smoove **io** 1-Kanal
☐ Pure Shine (weiß)
☐ Black Shine (schwarz)
☐ Silver Shine (silber)

☐ Rahmen für Wandsender Smoove
☐ Pure (weiß)
☐ Black (schwarz)
☐ Silver Mat (silber matt)

Funk-Steuerungen

☐ Soliris **io** (Sonnen-/Windsensor + Regenoption)

☐ Eolis WireFree **io** (Windwächter)

☐ Sunis WireFree 2 **io** (Sonnensensor)

Steuerungen (verkabelt)

☐ Soliris Smoove Uno (Sonnen- & Windautomatik)

Verkabelung

☐ Kabelverlängerung, schwarz, 5 m

☐ Kabelverlängerung, schwarz, 10 m

☐ Hirschmannstecker, schwarz -lose-

☐ Hirschmannstecker, schwarz -fest-

Nutfüllprofil

Nutfüllprofil TP-727 ☐ Ja ☐ Nein

(ohne Angabe liefern wir das Profil TP-727 standardmäßig mit)

Beleuchtung

☐ LED-Beleuchtung SPOTS
☐ Bedienung Funk **io** ein/aus/dimmbar (nur mit **io** Handsender möglich)

Anzahl Längsbalken mit Beleuchtung

_____ Stück

Anzahl Spots je Längsbalken

_____ Stück

☐ LED-Beleuchtung STRIPES (**io**)

Anzahl Längsbalken mit Beleuchtung

_____ Stück

BESCHATTUNG ARNEX PS8000 / PS8100

Modell

☐ PS8000

☐ PS8100

ohne Angabe Gestellfarbe ARNEX analog NYON

Hinweis:
Befestigung ARNEX ausschließlich über Klemmkonsole PS-816 und Leistenprofil PS-812 als Linksroller inkl. SIR-System™.

Tuch

☐ Classics

☐ Design (Exklusiv, Brilliant, Brilliant 3D)

☐ Reflect

Nr. _____

Antrieb Beschattung

☐ Funkmotor **io**
☐ Motor <ohne Funk>
(Sender und Steuerungen separat angeben)

Bitte beachten:
Bei Bestellung Funkmotor Lieferung nur mit Handsender

Motorenseite

☐ Eine Beschattung bis ~600 cm
☐ links ☐ rechts

☐ Zwei Beschattungen bis ~1200 cm

Linkes Feld ☐ links ☐ rechts
Rechtes Feld ☐ links ☐ rechts

Handsender

io

☐ 1-Kanal Situo 1 **io**
☐ 5-Kanal Situo 5 **io**
☐ 1-Kanal Situo 1 A/M **io** (nur in Pure II (weiß/weiß) erhältlich)
☐ 5-Kanal Situo 5 Variation A/M **io**

Farbe

☐ Pure II (weiß/weiß) indoor
☐ Iron II (weiß/metalloptik) indoor

ohne Angabe Pure II

Technische Informationen siehe Rückseite.

Jedes Erzeugnis ist eine Maßanfertigung. Umtausch, Änderung oder Rücknahme ist nicht möglich. Preis nach der z.Zt. gültigen Preisliste. Grundlage sind ausschließlich unsere vorliegenden Verkaufs- und Lieferbedingungen.

*Entspricht Schneelastzone 2 bis 286 m ü.N.N. bzw. Schneelastzone 1 bis 500 m ü.N.N. **Vorgerichtet für 10 mm bzw. 12 mm VSG; Lieferung ohne Glas ***Bei Anlagen mit Seitenverglasung muss der große Wasserkanal GP-314 (215 mm) verwendet werden.

Sonderformen

TYP A

Ansicht von außen

☐ **Typ A1**

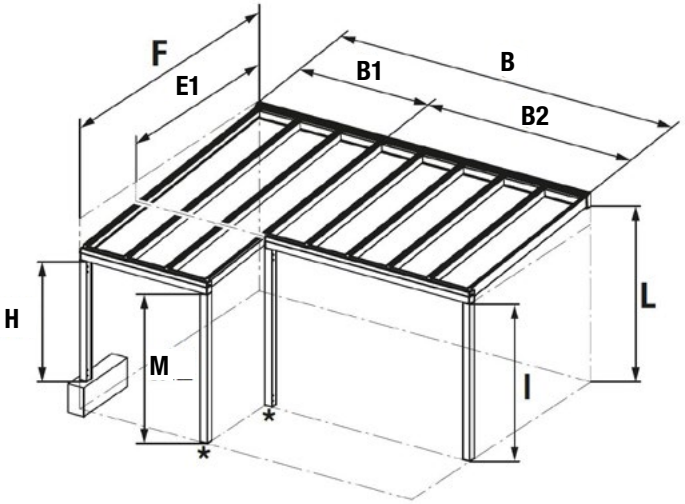

☐ **Typ A2**

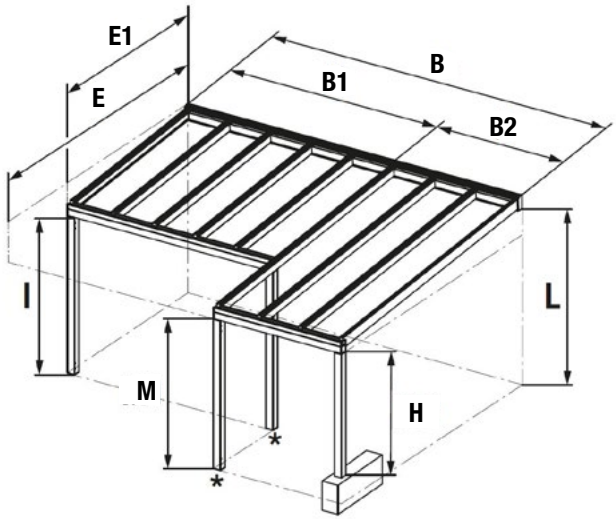

B	_____	mm (min. 2000 mm / max. 24000 mm)
B1	_____	mm (min. 500 mm)
B2	_____	mm (min. 500 mm)
E	_____	mm (min. 1000 mm / max. 4000 mm)
E1	_____	mm (min. 1000 mm / max. 4000 mm)
L	_____	mm
M	_____	mm (min. 1300 mm / max. 2400 mm)
H	_____	mm (min. 1300 mm / max. 2400 mm)

Glasfeld ☐ einteilig (max. 4000 mm)

Info

Der Abstand der Längsbalken wird pro Feld automatisch berechnet.
Die Befestigung und Dichtheit zwischen Produkt und Untergrund liegt in der Verantwortung des Fachpartners.

Legende

B = Totalbreite
B1 = Breite
B2 = Breite
E = Ausladung horizontal
E1 = Ausladung horizontal
I = Stützenhöhe wird automatisch berechnet
L = Höhe hinten (Unterkante Wandanschluss)
M = Höhe vorne (Unterkante Wasserkanal) / Durchgangshöhe
H = Höhe Stützen (Unterkante Wasserkanal)
L = Höhe hinten (Unterkante Wandanschluss)
* = Fixposition zwingend (kann nicht eingerückt werden)

KLAIBER MARKISEN

Sonderformen

TYP B

Ansicht von außen

☐ **Typ B1**

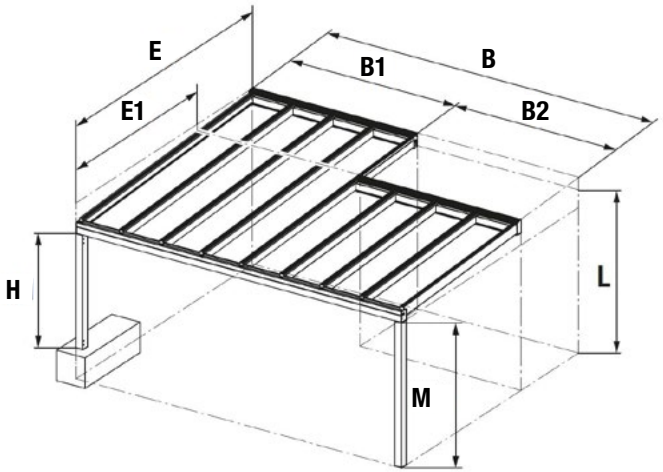

☐ **Typ B2**

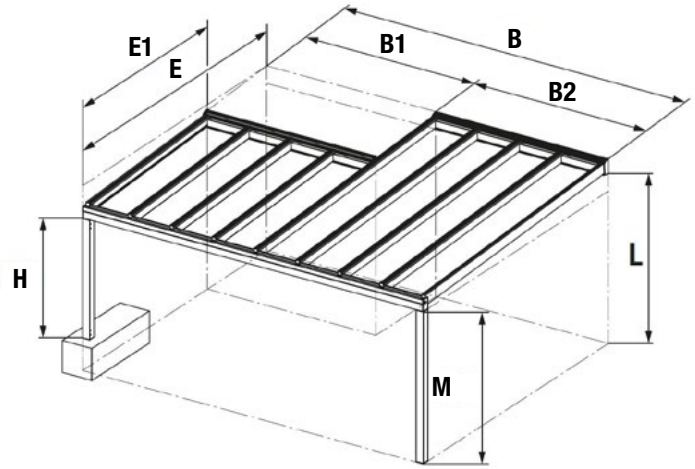

B	_____	mm (min. 2000 mm / max. 24000 mm)
B1	_____	mm (min. 500 mm)
B2	_____	mm (min. 500 mm)
E	_____	mm (min. 1000 mm / max. 4000 mm)
E1	_____	mm (min. 1000 mm / max. 4000 mm)
L	_____	mm
M	_____	mm (min. 1300 mm / max. 2400 mm)
H	_____	mm (min. 1300 mm / max. 2400 mm)

Glasfeld ☐ einteilig (max. 4000 mm)

Info

Der Abstand der Längsbalken wird pro Feld automatisch berechnet.
Die Befestigung und Dichtheit zwischen Produkt und Untergrund liegt in der Verantwortung des Fachpartners.

Legende

B = Totalbreite
B1 = Breite
B2 = Breite
E = Ausladung horizontal
E1 = Ausladung horizontal
L = Höhe hinten (Unterkante Wandanschluss)
M = Höhe vorne (Unterkante Wasserkanal) / Durchgangshöhe
H = Höhe Stützen (Unterkante Wasserkanal)
L = Höhe hinten (Unterkante Wandanschluss)
* = Fixposition zwingend (kann nicht eingerückt werden)

KLAIBER MARKISEN

Technische Informationen

NYON PLUS **GP4100** – optional mit Überglasmarkise ARNEX **PS8000 / PS8100**

Breite:	min.	200 cm
	*max.	1200 cm
Ausladung:	min.	100 cm
	max.	450 cm
Stützenhöhe:	min.	130 cm
	max.	240 cm
Neigung:		3° - 15°
Glas:		10 mm VSG 12 mm VSG

*gekoppelt bis 2400 cm

Frontansicht (Standard)

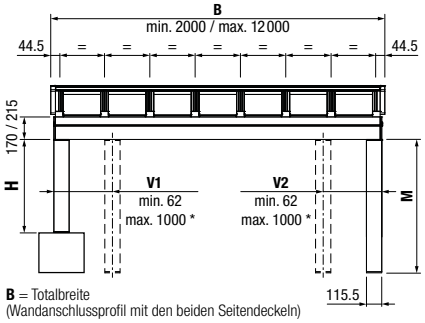

Wandmontage

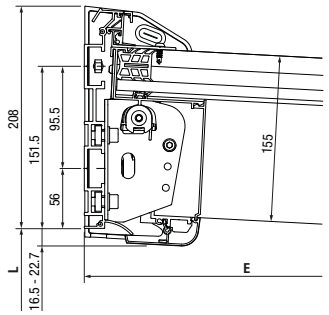

Mit Wasserkanal GP-304 (170 mm)

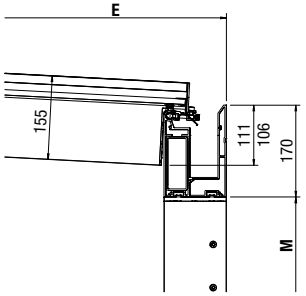

Ansicht mit Überglasbeschattung ARNEX PS8000 / PS8100

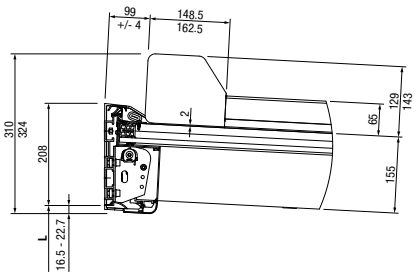

GP4100 Benötigte Maße ohne Beschattung

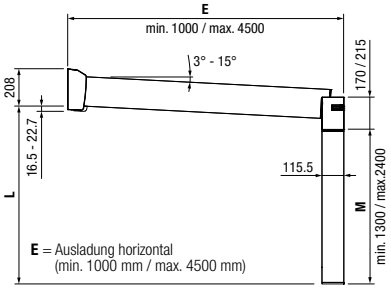

W3

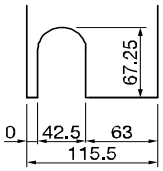

W4

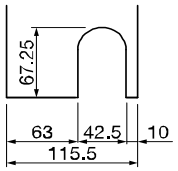

W5

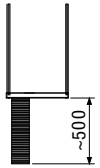

W6

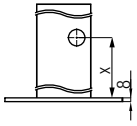

Montagedetail Beschattung ARNEX PS8000 / PS8100

außen

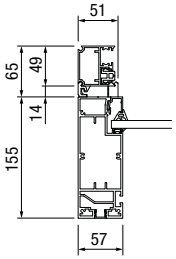

gekoppelt

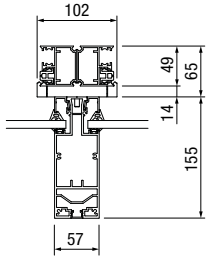

Längsbalken Seite / Standard

links

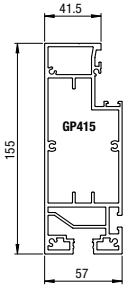

rechts

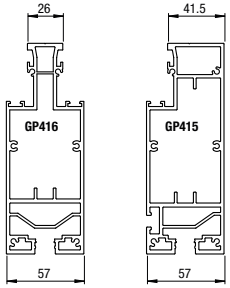

GP4100 Benötigte Maße mit ARNEX PS8000 / PS8100

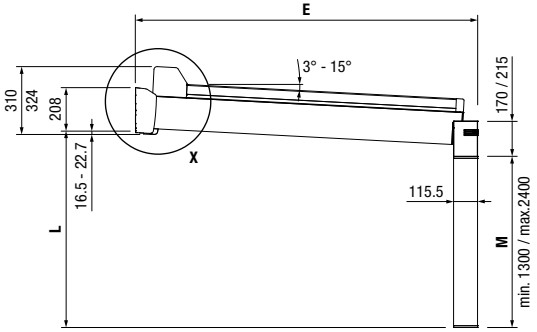

Fußplatten

GP-318 (Standard)

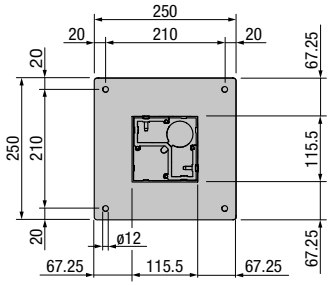

GP-319 (Ecke)

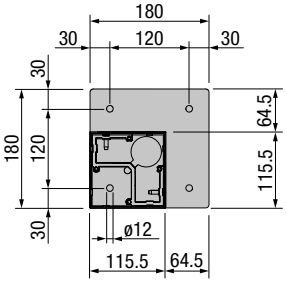

GP-320 (Brüstung)

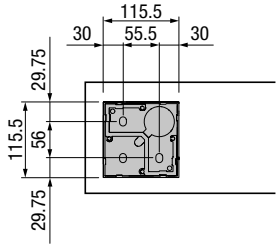

Deckenwinkel GP333

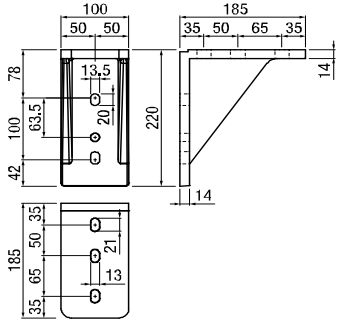

Technische Änderungen vorbehalten

KLAIBER MARKISEN