Bestellung ☐ Angebot ☐

Verdunklungsmarkisen - VENTOSOL-LUNERO
VD5100 / VD5200 Indoor (Ohne Gasdruckzylinder)

Bestelldatum _____ Kommission/Projekt _____ Wunschtermin _____

☐ Zufuhr

☐ Abholung

Besteller

Bemerkungen/Skizze

KLAIBER MARKISEN®

KLAIBER Sonnen- u. Wetterschutztechnik GmbH
Graf-Zeppelin-Straße 11-13 · 76694 Forst (Baden)
Telefon: 07251/9733-0
E-Mail: bestellung@klaiber.de
www.klaiber.de

Bitte komplett ausfüllen

Typ
- ☐ Typ VD5100
  - ☐ rund
  - ☐ eckig
- ☐ Typ VD5200 (nur rund lieferbar)

Farbe
- ☐ C10 Verkehrsweiß (RAL 9016)
- ☐ C28 Weißaluminium (RAL 9006)
- ☐ C34 Anthrazit (Glimmer) (~DB 703)
- ☐ Trend
- ☐ Lifestyle Struktur
- ☐ Lifestyle Plus

Nr. _____

- ☐ RAL / DB Struktur / NCS

Nr. _____

Tuch
Soltis B92
Breite 170 cm

- ☐ Quernaht oben
- ☐ Quernaht unten

Nr. _____

Antrieb
Art
- ☐ Funkmotor **io**
- ☐ Motor <ohne Funk>
- ☐ Schnelllaufmotor

Wichtig: Bitte immer Kabelabgang siehe Bild angeben!

Kabelabgang
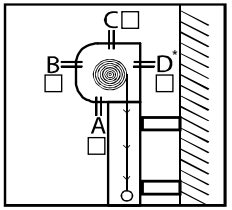

TUCH INNEN ABROLLEND

Optionen
- ☐ Führungsschiene gebohrt bei Laibungsmontage
- ☐ Führungsschiene gebohrt bei Direktverschraubung an Wand
- ☐ PVC-Unterlage ZS-123-2 zum Ausgleich für Laibungsmontage (4er Set)

Funk-Wandsender
- ☐ Wandsender Smoove **io** 1-Kanal
  - ☐ Pure Shine (weiß)
  - ☐ Black Shine (schwarz)
  - ☐ Silver Shine (silber)
- ☐ Rahmen für Wandsender Smoove
  - ☐ Pure (weiß)
  - ☐ Black (schwarz)
  - ☐ Silver Mat (silber matt)

Funk-Steuerungen
- ☐ Eolis 3D WireFree **io** (Schwingungssensor)
- ☐ Eolis WireFree **io** (Windwächter)
- ☐ Sunis WireFree 2 **io** (Sonnensensor)
- ☐ Soliris **io** (Sonnen-/Windsensor + Regenoption)

Steuerungen (verkabelt)
- ☐ Soliris Smoove Uno (Sonnen- & Windautomatik)

Verkabelung
- ☐ Kabelverlängerung, schwarz, 5 m
- ☐ Kabelverlängerung, schwarz, 10 m
- ☐ Hirschmann Kupplung + Stecker, schwarz -lose-
- ☐ Hirschmann Stecker ohne Kupplung, 50 cm Kabel
- ☐ Hirschmann Kupplung -lose-

Technische Informationen siehe Rückseite.

Pos.	Anzahl	Totalbreite in cm	Totalhöhe in cm	Antriebsseite	
				links	rechts
1					
2					
3					
4					
5					

Montage
- ☐ Wandmontage mit Clips (einteilige Führung)
- ☐ Wandmontage mit B-Winkel
  - ☐ einteilige Führung
  - ☐ zweiteilige Führung
- ☐ Wandmontage Direktverschraubung (zweiteilige Führung)
- ☐ Laibungsmontage
  - ☐ einteilige Führung
  - ☐ zweiteilige Führung

Wandmontage Befestigungswinkel
- ☐ ZS-111-1 Standard für 1 Führ. Einzelanl. (h=60 mm)
  _____ Stück
- ☐ ZS-111-2 Standard für 2 Führ. nebenein. (h=60 mm)
  _____ Stück
- ☐ ZS-111-3 „erhöht" für 1 Führ. Einzelanl. (max. 90 mm)
  _____ Stück
- ☐ ZS-111-4 „erhöht" für 2 Führ. nebenein. (max. 90 mm)
  _____ Stück
- ☐ ZS-117 Clipsystem (Clip für Wandmontage)*
  _____ Stück
- ☐ ZS-122 Clipsicherung (je Führung 1 Stück)

Handsender
io
- ☐ 1-Kanal Situo 1 **io**
- ☐ 5-Kanal Situo 5 **io**
- ☐ 1-Kanal Situo 1 A/M **io** (nur in Pure II (weiß/weiß) erhältlich)
- ☐ 5-Kanal Situo 5 Variation A/M **io**

Farbe
- ☐ Pure II (weiß/weiß) indoor
- ☐ Iron II (weiß/metalloptik) indoor

ohne Angabe Pure II

*Für glatte, ebene Flächen (z.B. Fensterrahmen)

Jedes Erzeugnis ist eine Maßanfertigung. Umtausch, Änderung oder Rücknahme ist nicht möglich. Preis nach der z.Zt. gültigen Preisliste. Grundlage sind ausschließlich unsere vorliegenden Verkaufs- und Lieferbedingungen.

Technische Informationen

VENTOSOL-LUNERO **VD5100 / VD5200** Indoor (ohne Gasdruckzylinder)

VD5100

Totalbreite:	max.	400 cm
	min.	90 cm
Totalhöhe:	max.	250 cm
	min.	50 cm

VD5200

Totalbreite:	max.	500 cm
	min.	90 cm
Totalhöhe:	max.	400 cm
	min.	50 cm

Tuchverschweißung horizontal
Angabe Quernaht oben oder unten:

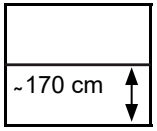

Soltis B92

WANDMONTAGE MIT BEFESTIGUNGSWINKEL

VD5100/1 **VD5200/1**

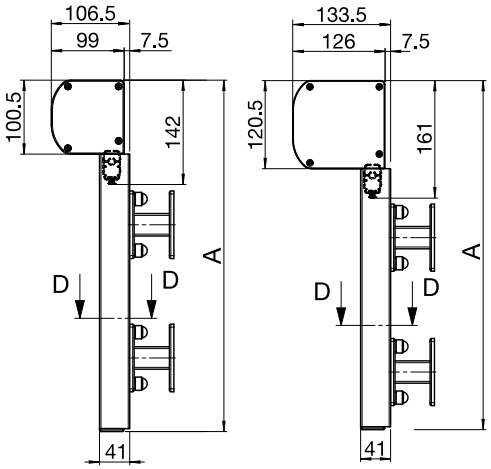

A = Totalhöhe

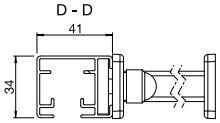

LAIBUNGSMONTAGE

VD5100/2 **VD5200/2**

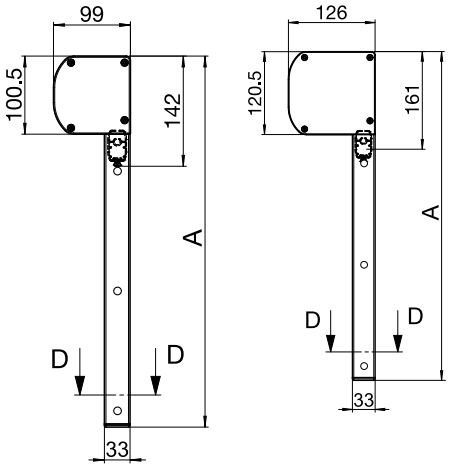

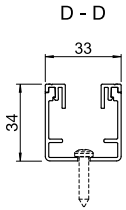

BEFESTIGUNGSWINKEL ANORDNUNG / BEFESTIGUNGSLÖCHER LAIBUNGSMONTAGE

MASSE IN MM

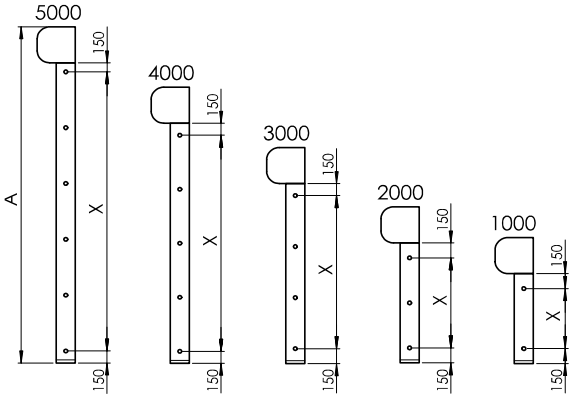

Die restlichen Befestigungspunkte werden gleichmäßig verteilt.

MONTAGEPLAN

MIT MOTOR

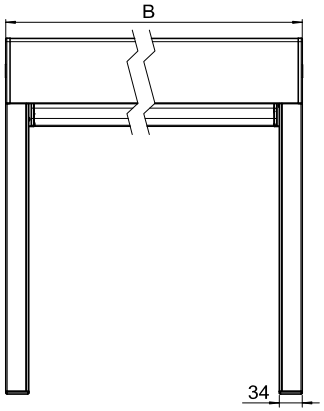

B = Totalbreite

BEFESTIGUNGSWINKEL

EINFACH-PLATTE

ZS-111-1 A = 60 mm

ZS-111-3 A = max. 90 mm

DOPPEL-PLATTE

ZS-111-2 A = 60 mm

ZS-111-4 A = max. 90 mm

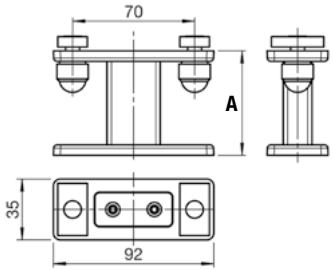

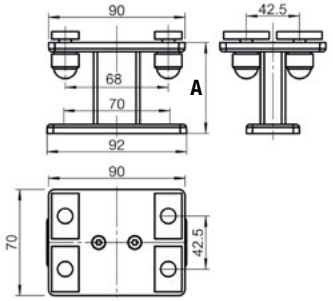

KLAIBER MARKISEN®

Technische Änderungen vorbehalten