Bestellung ☐ Angebot ☐ Senkrechtmarkise - VERTICAL **S4110/1**

Bestelldatum _____ Kommission/Projekt _____ Wunschtermin _____

☐ Zufuhr

☐ Abholung

Besteller

Bemerkungen/Skizze

KLAIBER MARKISEN

KLAIBER Sonnen- u. Wetterschutztechnik GmbH
Graf-Zeppelin-Straße 11-13 · 76694 Forst/Baden
Tel. 0 72 51 / 97 33-0 · www.klaiber.de
E-Mail: **bestellung@klaiber.de**

Bitte komplett ausfüllen

Farbe

- ☐ C10 Verkehrsweiß (RAL 9016)
- ☐ C28 Weißaluminium (RAL 9006)
- ☐ C34 Anthrazit (Glimmer) (~DB 703)
- ☐ Trend
- ☐ Lifestyle Struktur
- ☐ Lifestyle Plus

Nr. _____

- ☐ RAL / DB Struktur / NCS

Nr. _____

Tuch

- ☐ Classics <Standard>
- ☐ Design (Exklusiv, Brilliant, Brilliant 3D)
- ☐ Serge 600* <Standart>
- ☐ Serge 1%*
- ☐ Soltis 86* <Standart>
- ☐ Soltis 88*
- ☐ Soltis 92*
- ☐ Twilight
- ☐ Water
- ☐ Reflect

Nr. _____

Antrieb

Art	Getriebe
☐ Funkmotor **io**	☐ Standard-Getriebe S-815-4 mit Kurbelhaken
☐ Motor <ohne Funk>	☐ Getriebe innen mit Vierkant R-80-1
	☐ Getriebe innen mit Öse R-80-2
	☐ Getriebe innen mit Kopplung R-80-3

Getriebevarianten

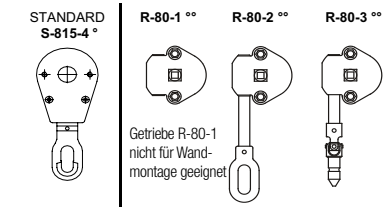

FÜR KURBELTYP MIT:

Kurbelhaken S-8004	Gelenkplatte R-95-1+R-96-...	Kurbelhaken S-804	Kurbeltrichter R-95-1+ R-97-

°Getriebe ohne Endanschlag <mit Freilauf> / °°Getriebe mit Endanschlag

Ansicht von Außen

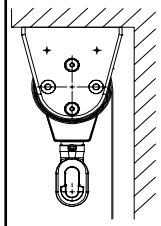

TUCH INNEN ABROLLEND

Funk-Wandsender

- ☐ Wandsender Smoove **io** 1-Kanal
  - ☐ Pure Shine (weiß)
  - ☐ Black Shine (schwarz)
  - ☐ Silver Shine (silber)
- ☐ Rahmen für Wandsender Smoove
  - ☐ Pure (weiß)
  - ☐ Black (schwarz)
  - ☐ Silver Mat (silber matt)

Funk-Steuerungen

- ☐ Eolis 3D WireFree **io** (Schwingungssensor)
- ☐ Eolis WireFree **io** (Windwächter)
- ☐ Sunis WireFree 2 **io** (Sonnensensor)
- ☐ Soliris **io** (Sonnen-/Windsensor + Regenoption)

Steuerungen (verkabelt)

- ☐ Soliris Smoove Uno (Sonnen- & Windautomatik)

Verkabelung

- ☐ Kabelverlängerung, schwarz, 5 m
- ☐ Kabelverlängerung, schwarz, 10 m
- ☐ Hirschmann Kupplung + Stecker, schwarz -lose-
- ☐ Hirschmann Stecker ohne Kupplung, 50 cm Kabel
- ☐ Hirschmann Kupplung -lose-

Befestigungswinkel

- ☐ US-120-2 B-Winkel Fassade (Standard inklusive)
- ☐ US-120-1 B-Winkel Boden

Montageart

- ☐ Decke
- ☐ Wand

Handsender

io

- ☐ 1-Kanal Situo 1 **io**
- ☐ 5-Kanal Situo 5 **io**
- ☐ 1-Kanal Situo 1 A/M **io** (nur in Pure II (weiß/weiß) erhältlich)
- ☐ 5-Kanal Situo 5 Variation A/M **io**

Farbe

- ☐ Pure II (weiß/weiß) indoor
- ☐ Iron II (weiß/metalloptik) indoor

ohne Angabe Pure II

Kurbellänge

- ☐ 100 cm
- ☐ 120 cm
- ☐ 140 cm
- ☐ 160 cm
- ☐ 180 cm
- ☐ 200 cm

ohne Angabe 140 cm

Technische Informationen siehe Rückseite.

Pos.	Anzahl	Gestellbreite (cm)	Gestellhöhe (cm)	Antriebsseite (von außen)	
				links	rechts
1					
2					
3					
4					

*Breite abh. v. Design / mit Quernaht abh. v. Design

Jedes Erzeugnis ist eine Maßanfertigung. Umtausch, Änderung oder Rücknahme ist nicht möglich. Preis nach der z.Zt. gültigen Preisliste. Grundlage sind ausschließlich unsere vorliegenden Verkaufs- und Lieferbedingungen.

Technische Informationen

VERTICAL **S4110/1**

Totalbreite	max.	500 cm
	min.	80 cm
Höhe:	max.	310 cm
	min.	40 cm

STANDARD TUCHVERSCHWEISSUNG
mit Quernaht (abh. v. Dessin)

horizontal

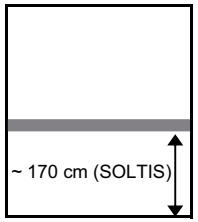

DRAHTSEIL

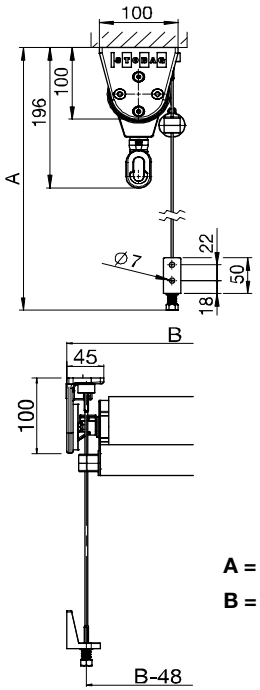

A = Totalhöhe
B = Totalbreite

S-321 Gegenlager

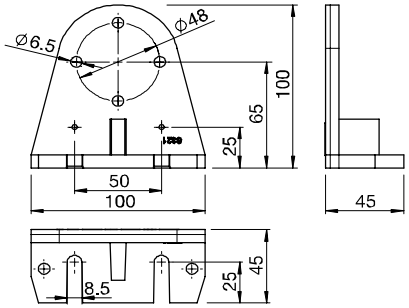

US-120-2 Befestigungswinkel (Fassade) Standard

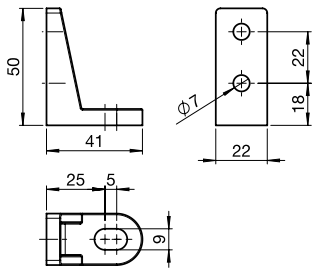

US-120-1 Befestigungswinkel (Boden)

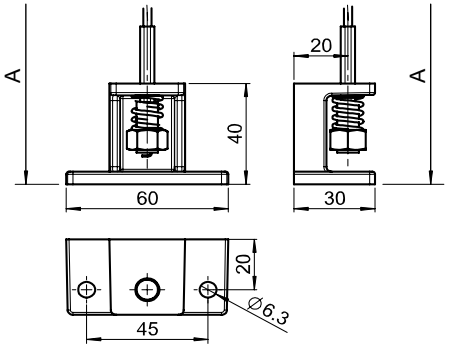

Für hier nicht aufgeführte Maße beachten Sie bitte die Einbauzeichnungen/CAD-Daten im Fachhändler-Login unter der Rubrik „Technik“.

www.klaiber.de/login

KLAIBER MARKISEN

Technische Änderungen vorbehalten