Bestellung ☐ Angebot ☐
Schriftliche Freigabe erwünscht ☐

Horizontal-/Senkrechtmarkise - VENTOSOL **VS5400** Indoor
(mit Gasdruckzylinder und Gegenzug)

Bestelldatum _____ Kommission/Projekt _____ Wunschtermin _____

☐ Zufuhr

☐ Abholung

Besteller

Bemerkungen/Skizze

KLAIBER MARKISEN

KLAIBER Sonnen- u. Wetterschutztechnik GmbH
Graf-Zeppelin-Straße 11-13 · 76694 Forst/Baden
Tel. 0 72 51 / 97 33-0 · bestellung@klaiber.de
www.klaiber.de

Bitte komplett ausfüllen

Anzahl	Farbe
_____	☐ C10 Verkehrsweiß (RAL 9016) ☐ C28 Weißaluminium (~RAL 9006) ☐ C34 Eisenglimmer (~DB 703) ☐ Trend glattverlaufend/ Trend Struktur ☐ Lifestyle Struktur ☐ Lifestyle Plus Nr. _____ ☐ RAL / DB Struktur / NCS Nr. _____

Tuch

Mögliche Dessin

☐ Soltis 92*
☐ Soltis B92*
☐ Quernaht oben
☐ Quernaht unten

Nr. _____

Ansichtsseite von außen auf das Tuch entspricht der Vorderseite des Dessins aus unserer Kollektion.

Montage

☐ Wandmontage mit B-Winkel
☐ Wandmontage mit Clipsystem
☐ Laibungsmontage

Antrieb

☐ Funkmotor **io**
☐ Motor <ohne Funk>

Kabelabgang (Ansicht = Sicht auf Kastenwölbung)

Horizontalmontage

Ansichtsseite

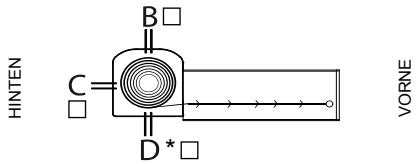

Vertikalmontage

Ansichtsseite

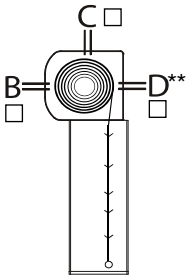

**Seite D nicht mit Clipsystem möglich

Funk-Wandsender

☐ Wandsender Smoove Origin 1 **io**
☐ Wandsender Smoove Origin 4 **io**

☐ Rahmen für Wandsender Smoove
- ☐ Pure (weiß)
- ☐ Black (schwarz)
- ☐ Silver Mat (silber matt)

Funk-Steuerungen

☐ Eolis 3D WireFree **io** (Schwingungssensor)
☐ Eolis WireFree **io** (Windwächter)
☐ Sunteis Solar **io** (Sonnensensor)
☐ Soliris **io** (Sonnen-/Windsensor + Regenoption)

Steuerungen (verkabelt)

☐ Soliris Smoove Uno (Sonnen- & Windautomatik)

Verkabelung

☐ Kabelverlängerung, schwarz, 5 m
☐ Kabelverlängerung, schwarz, 10 m
☐ Hirschmannstecker, schwarz -lose-
☐ Hirschmannstecker, schwarz -fest-

Befestigungswinkel Wandmontage

☐ ZS-111-1 Standard für 1 Führung (Einzelanl.) (h=60 mm)
_____ Stück
☐ ZS-111-2 Standard für 2 Führ. nebenein. (h=50 mm)
_____ Stück
☐ ZS-111-3 „erhöht" für 1 Führ. (Einzelanl.) (max. 90 mm)
_____ Stück
☐ ZS-111-4 „erhöht" für 2 Führ. nebenein. (max. 90 mm)
_____ Stück
☐ ZS-117 Clipsystem (Clip für Wandmontage)***
_____ Stück
☐ ZS-122 Clipsicherung (je Führung 1 Stück)

Optionen

☐ Führungsschiene gebohrt bei Laibungsmontage

☐ PVC-Unterlage ZS-123-2 zum Ausgleich für Laibungsmontage (4er Set)

Handsender

io

☐ 1-Kanal Situo 1 **io** Pure II
☐ 5-Kanal Situo 5 **io** Pure II
☐ 1-Kanal Situo 1 A/M **io** Pure II
☐ 5-Kanal Situo 5 Variation A/M **io** Pure II
☐ Pure II (weiß/weiß)

Technische Informationen siehe Rückseite.

Pos.	Anzahl	Totalbreite in cm	Totalhöhe in cm	Antriebsseite	
				links	rechts
1					
2					
3					

* Breite abh. v. Tuch / mit Quernaht abh. v. Tuch I *** Für glatte, ebene Flächen (z.B. Fensterrahmen)

KL07.2026

Jedes Erzeugnis ist eine Maßanfertigung. Umtausch, Änderung oder Rücknahme ist nicht möglich. Preis nach der z.Zt. gültigen Preisliste. Grundlage sind ausschließlich unsere vorliegenden Verkaufs- und Lieferbedingungen.

Technische Informationen

Horizontal-/Senkrechtmarkise - VENTOSOL **VS5400** Indoor

(mit Gasdruckzylinder und Gegenzug)

Totalbreite:

Total Breite:	max.	300	cm
Totalausladung / Höhe	min.	90	cm
Total Ausladung / Höhe:	max.	400	cm
	min.	82	cm

Tuchverschweißung horizontal
Angabe Quernaht oben oder unten:

oben
unten ~ 170 cm

HORIZONTALE MONTAGE

MONTAGE IN LAIBUNG

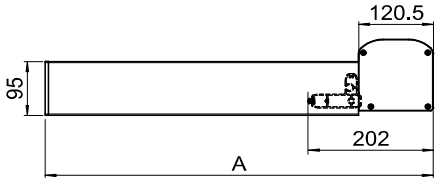

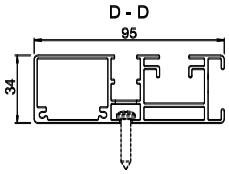

MONTAGE MIT CLIPSYSTEM

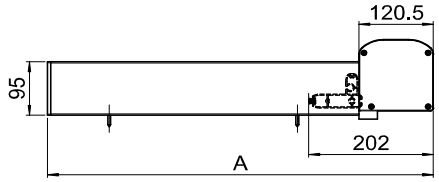

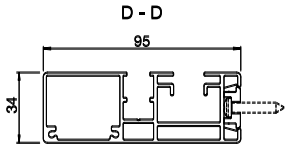

MONTAGE MIT BEFESTIGUNGS-HALTERN

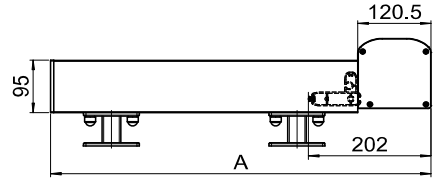

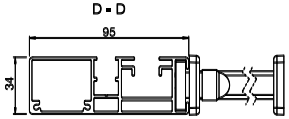

A = Totalausladung

VERTIKALE MONTAGE

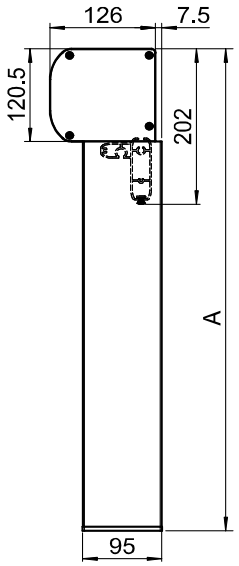

A = Totalhöhe

BEFESTIGUNGSHALTER ANORDNUNG / BEFESTIGUNGSLÖCHER LAIBUNGSMONTAGE

MASSE IN MM

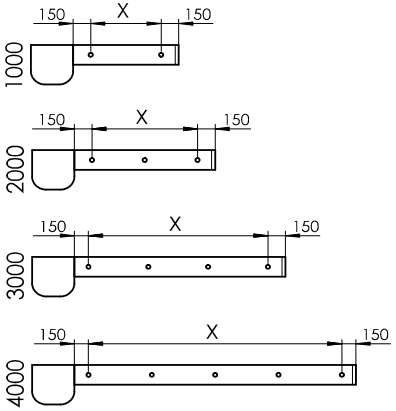

Die restlichen Befestigungspunkte werden gleichmäßig verteilt.

BEFESTIGUNGSHALTER

EINFACH-PLATTE

ZS-111-1 A = 60 mm
ZS-111-3 A = 90 mm

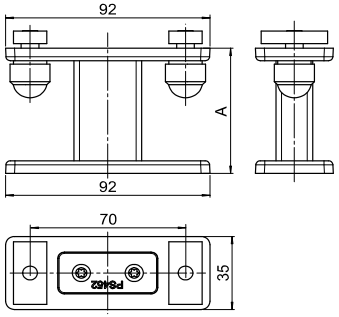

DOPPEL-PLATTE

ZS-111-2 A = 60 mm
ZS-111-4 A = 90 mm

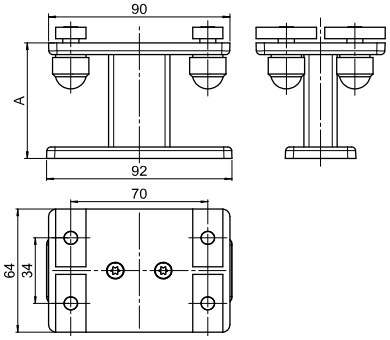

MONTAGEPLAN MIT MOTOR

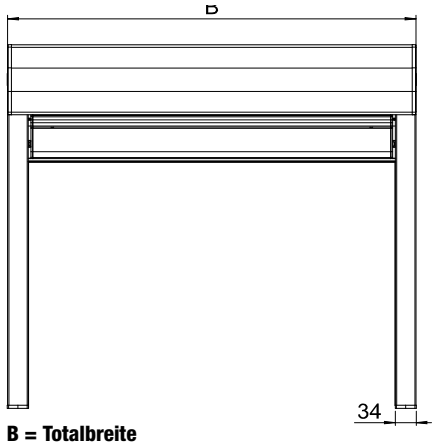

B = Totalbreite

KLAIBER MARKISEN

Technische Änderungen vorbehalten