Bestellung ☐ Angebot ☐ Senkrechtmarkisen – SURAVA-BOX/ZIP **VA2100**

Schriftliche Freigabe erwünscht ☐

Bestelldatum _____ Kommission/Projekt _____ Wunschtermin _____

☐ Zufuhr

☐ Abholung

Besteller

Bemerkungen/Skizze

KLAIBER MARKISEN

KLAIBER Sonnen- u. Wetterschutztechnik GmbH
Graf-Zeppelin-Straße 11-13 · 76694 Forst/Baden
Tel. 0 72 51 / 97 33-0 · bestellung@klaiber.de
www.klaiber.de

Bitte komplett ausfüllen

Position	Anzahl	BOX	ZIP 2-teilige Führungsschiene	Kommission	Total Breite	Total Höhe
1		☐	☐		cm	cm
2		☐	☐		cm	cm
3		☐	☐		cm	cm

Farbe

- ☐ C10 Verkehrsweiß (RAL 9016)
- ☐ C28 Weißaluminium (~RAL 9006)
- ☐ C34 Eisenglimmer (~DB 703)
- ☐ Trend glattverlaufend / Trend Struktur
- ☐ Lifestyle Struktur
- ☐ Lifestyle Plus
- ☐ RAL / DB Struktur / NCS

Nr. _____

Montageart Kasten**

Montiert auf Führungsschiene (freitragend)	VA221-1 Wandkonsole	VA211-1 Deckenkonsole hoch (Standard)	VA210-1 Deckenkonsole flach***
☐	☐	☐	☐
☐	☐	☐	☐
☐	☐	☐	☐

Tuch

Dessin-Nr. (BOX: kein Veozip oder Water BOX/ZIP: kein Water)* **Ansichtsseite von außen auf das Tuch entspricht der Vorderseite des Dessins aus unserer Kollektion.**	Konfektion: Nahtlos *	Quernaht oben (ganze Bahn unten)	Quernaht unten (ganze Bahn oben)	Tenara-Faden
Nr.	☐	☐	☐	☐
Nr.	☐	☐	☐	☐
Nr.	☐	☐	☐	☐

Optionen

Leistenbürste Fallprofil	Blindleiste für Kasten Rückseite (Stück 140 cm)	Führungsschiene halbiert	PVC-Unterlage
☐	☐	☐	☐
☐	☐	☐	☐
☐	☐	☐	☐

Führungsvarianten

Drahtseil (Inox 3 mm)

VA201-1 Bodenhalter	VA212-1 Wandhalter	VA214-1 Laibungshalter	VA223-1 Eingerückte Seilführung links****	VA223-1 Eingerückte Seilführung rechts ****
☐	☐	☐	cm	cm
☐	☐	☐	cm	cm
☐	☐	☐	cm	cm

Stangenführung (Chromstahl 8 mm)

VA201-2 Bodenhalter	VA212-2 Wandhalter	VA214-2 Laibungshalter
☐	☐	☐
☐	☐	☐
☐	☐	☐

Einteilige Führungsschiene VA110

Links							Rechts						
Wandclip VA113-1	Einfache Platte VA101-1 (60 mm)	Doppelte Platte VA102-1 (60 mm)	Einfache Platte VA101-2 (90 mm)	Doppelte Platte VA102-2 (90 mm)	Laibungsmontage mit Stanzung	Laibungsmontage ohne Stanzung	Wandclip VA113-1	Einfache Platte VA101-1 (60 mm)	Doppelte Platte VA102-1 (60 mm)	Einfache Platte VA101-2 (90 mm)	Doppelte Platte VA102-2 (90 mm)	Laibungsmontage mit Stanzung	Laibungsmontage ohne Stanzung
☐	☐	☐	☐	☐	☐	☐	☐	☐	☐	☐	☐	☐	☐
☐	☐	☐	☐	☐	☐	☐	☐	☐	☐	☐	☐	☐	☐
☐	☐	☐	☐	☐	☐	☐	☐	☐	☐	☐	☐	☐	☐

Zweiteilige Führungsschiene ZS610, ZS611, ZS613

Links								Rechts							
Einfache Platte ZS601-1 (60 mm)	Doppelte Platte ZS602-1 (60 mm)	Einfache Platte ZS601-2 (90 mm)	Doppelte Platte ZS602-2 (90 mm)	Direkte Wandmontage mit Stanzung	Direkte Wandmontage ohne Stanzung	Laibungsmontage mit Stanzung	Laibungsmontage ohne Stanzung	Einfache Platte ZS601-1 (60 mm)	Doppelte Platte ZS602-1 (60 mm)	Einfache Platte ZS601-2 (90 mm)	Doppelte Platte ZS602-2 (90 mm)	Direkte Wandmontage mit Stanzung	Direkte Wandmontage ohne Stanzung	Laibungsmontage mit Stanzung	Laibungsmontage ohne Stanzung
☐	☐	☐	☐	☐	☐	☐	☐	☐	☐	☐	☐	☐	☐	☐	☐
☐	☐	☐	☐	☐	☐	☐	☐	☐	☐	☐	☐	☐	☐	☐	☐
☐	☐	☐	☐	☐	☐	☐	☐	☐	☐	☐	☐	☐	☐	☐	☐

Technische Informationen ab Seite 2.

KL07.2026

*Details siehe Preisliste. **Für die Befestigung an Wand/Decke werden 2 Halter benötigt. Zip-Führung generell Führung 2-teilig und montiert auf Führungsschiene (freitragend).*** Höhe Befestigungsmaterial berücksichtigen. ****Min. 10 cm, max. 1/4 der Gestellbreite, jedoch max. 100 cm.
Bei eingerückter Montage sind nur die Boden- und Laibungshalter einsetzbar, keine Wandhalter. Jedes Erzeugnis ist eine Maßanfertigung. Umtausch, Änderung oder Rücknahme ist nicht möglich. Preis nach der z.Zt. gültigen Preisliste. Grundlage sind ausschließlich unsere vorliegenden Verkaufs- und Lieferbedingungen.

Senkrechtmarkisen – SURAVA-BOX/ZIP **VA2100**

Antrieb/Steuerung															
				Kabel				Getriebe*				Handsender (io)			
Antriebsseite links von außen	**Antriebsseite rechts von außen**	Motor kabelgebunden	Funkmotor **io**	5 m Kabelverlängerung	10 m Kabelverlängerung	**Kabelausgang (A/B/C)**	Hirschmannstecker lose	Getriebeabgang (A/D) (nicht für ZIP)	VA-1020-1 Getriebe mit Vierkant, innenliegend	VA-1020-2 Getriebe mit Öse	VA-1020-3 Getriebe mit Kurbelkupplung	1-Kanal Situo 1 Pure II	5-Kanal Situo 5 Pure II	1-Kanal Situo 1 A/M Pure II	5-Kanal Situo 5 A/M Pure II
☐	☐	☐	☐	☐	☐		☐		☐	☐	☐	☐	☐	☐	☐
☐	☐	☐	☐	☐	☐		☐		☐	☐	☐	☐	☐	☐	☐
☐	☐	☐	☐	☐	☐		☐		☐	☐	☐	☐	☐	☐	☐

Kurbellänge				
S804	**R95/1 + R96/..**	**R95/1 + R97/2**	**Farbe**	
100 120 140 160 180 200	100 120 140 200	100 120 140 200	Grau	Weiß
cm	cm	cm	☐	☐
cm	cm	cm	☐	☐
cm	cm	cm	☐	☐

Kabelausgang	Getriebeabgang
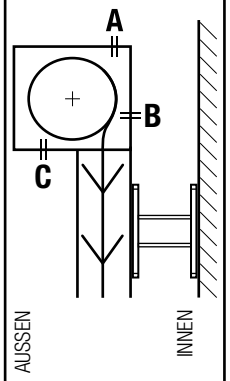	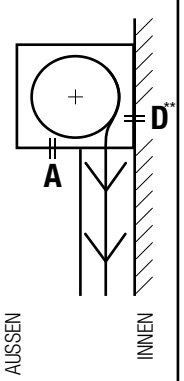

Getriebevarianten		
VA-1020-1	VA-1020-2	VA-1020-3
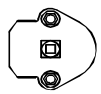	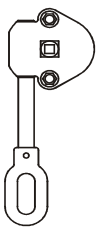	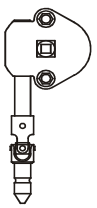
Kurbeltyp		
Gelenkplatte R95/1 + R96/..	Kurbelhaken S804	Kurbeltrichter R95/1+ R97/2

Technische Informationen – Teil 1

Technische Daten

Technische Änderungen vorbehalten

Total Breite:	min. 80 cm max. 500 cm
mit ZIP-Führung	max. 425 cm
Total Höhe:	min. 75 cm
mit Führungsschiene	max. 400 cm
mit Stangenführung	max. 300 cm
mit Seilführung	max. 300 cm
mit ZIP-Führung	max. 300 cm

Führungen

Seilführung

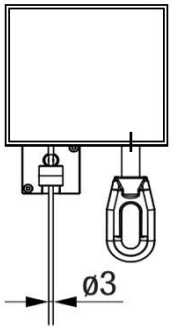

Stangenführung

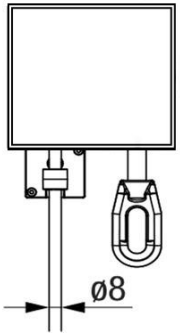

Einteilige Führung

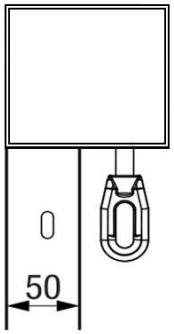

Zweiteilige Führung

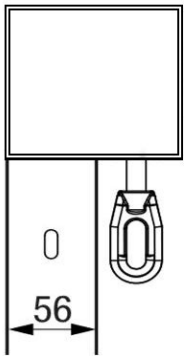

*Mit ZIP-Führung kein Getriebe möglich. Details siehe Preisliste.
** Nur mit Getriebe VA-1020-1 möglich.

Jedes Erzeugnis ist eine Maßanfertigung. Umtausch, Änderung oder Rücknahme ist nicht möglich. Preis nach der z.Zt. gültigen Preisliste.
Grundlage sind ausschließlich unsere vorliegenden Verkaufs- und Lieferbedingungen.

KLAIBER MARKISEN

Senkrechtmarkisen – SURAVA-BOX/ZIP **VA2100**

Technische Informationen – Teil 2

Eckiger Kasten

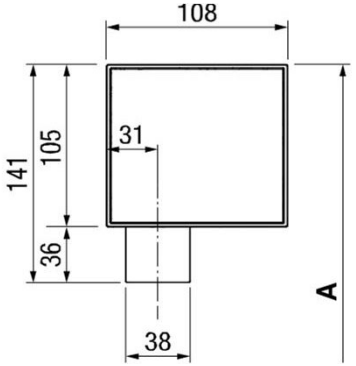

Antriebarten

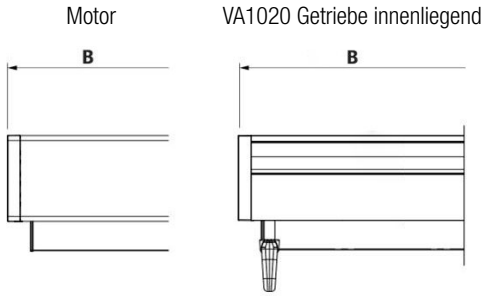

VA210-1 Deckenkonsole flach*

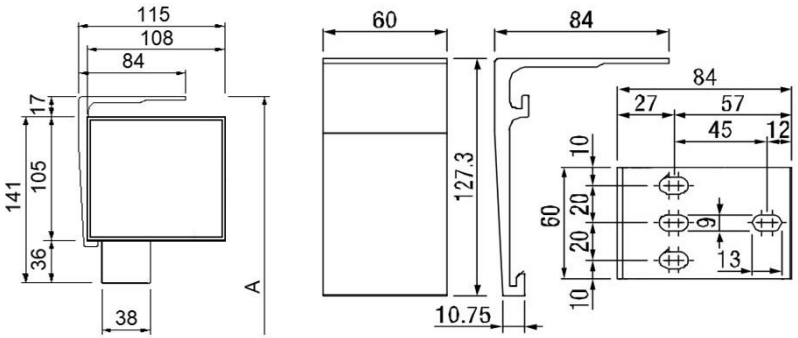

Tuchseite

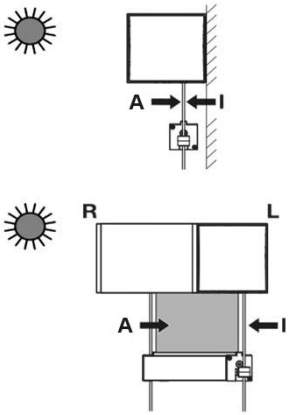

R = rechts L = links
A = außen I = innen

Verschiebebereich Deckenkonsole VA210-1 / VA211-1

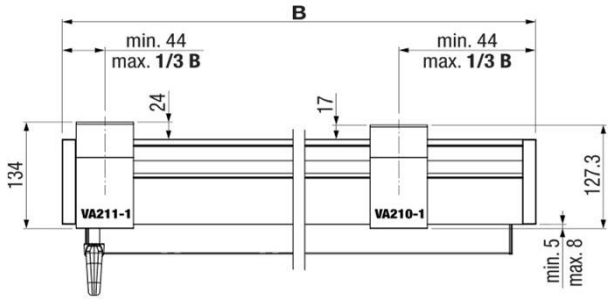

VA211-1 Deckenkonsole hoch

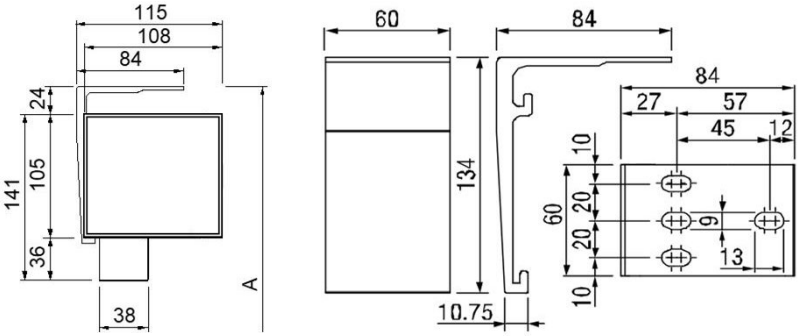

Verschiebebereich Wandkonsole VA221-1

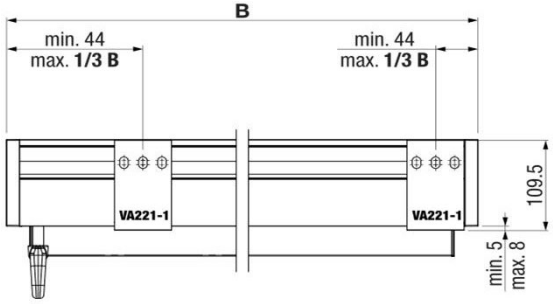

VA221-1 Wandkonsole

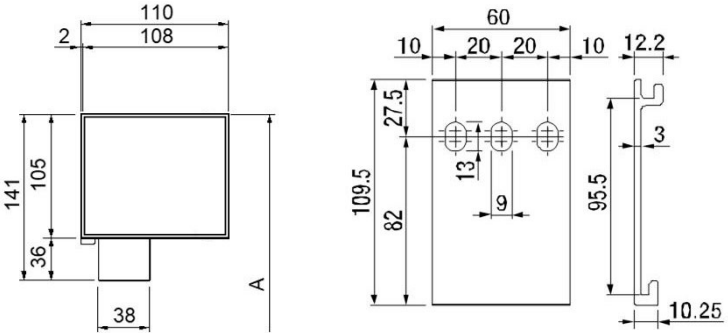

* Hinweis: Schraubenkopfhöhe max. 4 mm

Technische Änderungen vorbehalten

KLAIBER MARKISEN

Senkrechtmarkisen – SURAVA-BOX/ZIP **VA2100**

Technische Informationen – Teil 3

Befestigungshalter zu einteiliger Führung VA110

Einfach Platte		Doppel Platte	
VA101-1	A = 60 mm	**VA102-1**	A = 60 mm
VA101-2	A = 90 mm*	**VA102-2**	A = 90 mm*

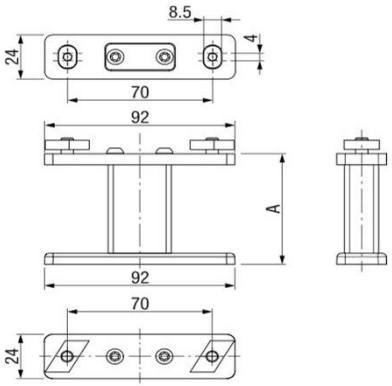

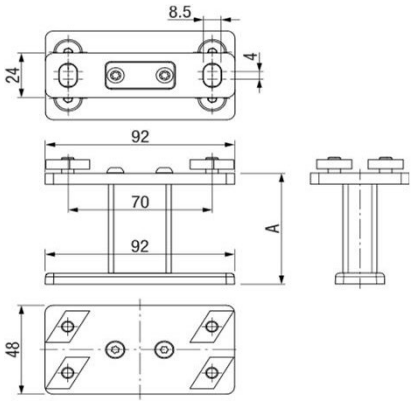

Befestigungshalter zu zweiteiliger Führung ZS610

Einfach Platte		Doppel Platte	
ZS601-1	A = 60 mm	**ZS602-1**	A = 60 mm
ZS601-2	A = 90 mm*	**ZS602-2**	A = 90 mm*

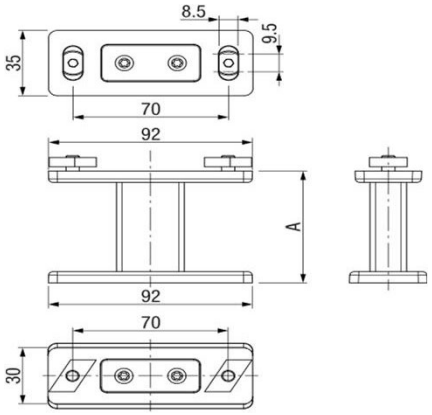

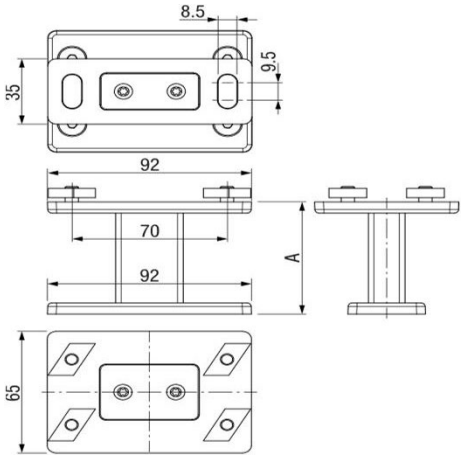

Anordnung

Befestigungshalter / Befestigungslöcher / Direkte Laibungs- und Wandmontage

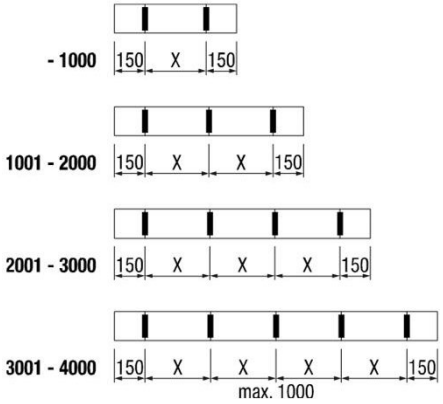

Wandclip VA113-1

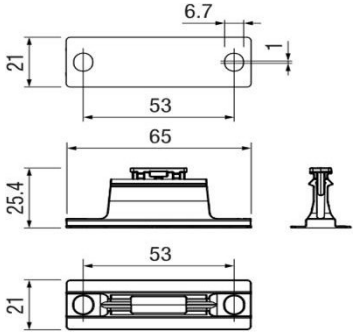

Bodenhalter VA201-2

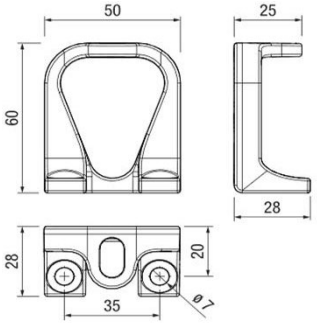

Wandhalter VA212-1

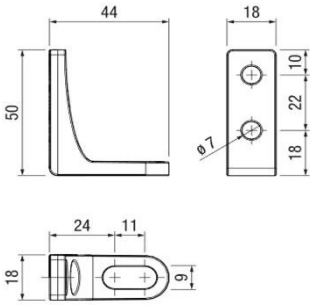

Laibungshalter VA214

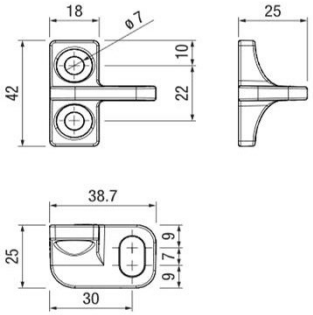

Für hier nicht aufgeführte Maße beachten Sie bitte die Einbauzeichnungen/CAD-Daten im Fachhändler-Login unter der Rubrik „Technik“.
www.klaiber.de/login

*Bitte andere Halter unter Besonderheit angeben

Technische Änderungen vorbehalten

KLAIBER MARKISEN