Bestellung ☐ Angebot ☐

Schriftliche Freigabe erwünscht ☐

Pergolamarkise – RIVERA **P5000**

Bestelldatum _____ Kommission/Projekt _____ Wunschtermin _____

☐ Zufuhr

☐ Abholung

Besteller

Bemerkungen/Skizze

KLAIBER MARKISEN

KLAIBER Sonnen- u. Wetterschutztechnik GmbH
Graf-Zeppelin-Straße 11-13 · 76694 Forst/Baden
Tel. 0 72 51 / 97 33-0 · bestellung@klaiber.de
www.klaiber.de

Bitte komplett ausfüllen

Anzahl	Farbe
_____	☐ C10 Verkehrsweiß (RAL 9016) ☐ C28 Weißaluminium (~RAL 9006) ☐ C34 Eisenglimmer (~DB 703) ☐ Trend glattverlaufend / Trend Struktur ☐ Lifestyle Struktur ☐ Lifestyle Plus Nr. _____ ☐ RAL / DB Struktur / NCS Nr. _____

Aluminium-Konstruktion (Ansicht von außen)

Montageart	Deckenmontage versetzt	Totalbreite			Ausfall horizontal	Höhe hinten	Höhe vorne
☐ Wand ☐ Decke	Maß **k**	Modul 1 **B1**	Modul 2 **B2**	Modul 3 **B3**	**E**	Mindest-neigung 8° **L**	**M**
	_____ cm	_____ cm	_____ cm	_____ cm	_____ cm	_____ cm	_____ cm

Tuch

☐ Resistant

☐ Resistant Blockout

Nr. _____

LED-Beleuchtung

☐ Funk **io** dimmbar

☐ ohne Funk, dimmbar 1-10 V ein/aus**

**Schalter ein/aus Dimmer = bauseits

Funk-Wandsender

☐ Wandsender Smoove Origin 1 **io**

☐ Wandsender Smoove Origin 4 **io**

☐ Rahmen für Wandsender Smoove
- ☐ Pure (weiß)
- ☐ Black (schwarz)
- ☐ Silver Mat (silber matt)

Funk-Steuerungen

☐ Eolis WireFree **io** (Windwächter)

☐ Sunteis Solar **io** (Sonnensensor)

Antrieb (von außen)

Art

☐ Slim Receiver Funkempfänger **io***

☐ Motor <ohne Funk>

(Antrieb immer links)

*zwingend für Beleuchtung

Handsender

io

☐ 1-Kanal Situo 1 **io** Pure II (nur bei Funkmotor **io** möglich)

☐ 5-Kanal Situo 5 **io** Pure II (nur bei Funkmotor **io** möglich)

☐ 5-Kanal Situo 5 Variation A/M **io** Pure II (nur bei Funkmotor **io** möglich)

☐ Pure II (weiß/weiß)

Optionen

☐ P-521 Wandkonsole (Vergrößerungsplatte)

☐ GP533 Winkel für seitliche Montage an Wasserkanal

☐ SD140 Schutzdach

Entwässerung / Stützenmaß

☐ ☐

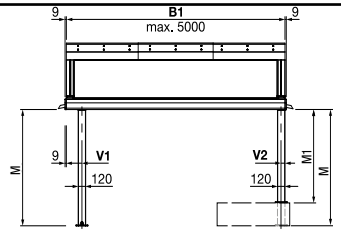

V1, V2 = min. 60 mm max. 500 mm

1 Ablauf pro 25 m² notwendig
W4 = Wasserspeier (Standard)
W2 = Ablauf durch Stütze
W3 = Entwässerungsloch

V1 ☐ cm **V1** ☐ cm

M1 ☐ cm **M1** ☐ cm

W2 ☐ **W3** ☐ **W2** ☐ **W3** ☐

Technische Informationen siehe Rückseite.

Jedes Erzeugnis ist eine Maßanfertigung. Umtausch, Änderung oder Rücknahme ist nicht möglich. Preis nach der z.Zt. gültigen Preisliste. Grundlage sind ausschließlich unsere vorliegenden Verkaufs- und Lieferbedingungen.

Technische Informationen

RIVERA **P5000**

WANDMONTAGE

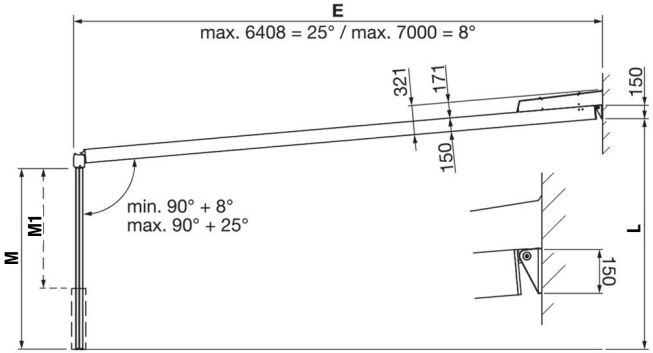

DECKENMONTAGE MIT WANDKONSOLE (BÜNDIG)

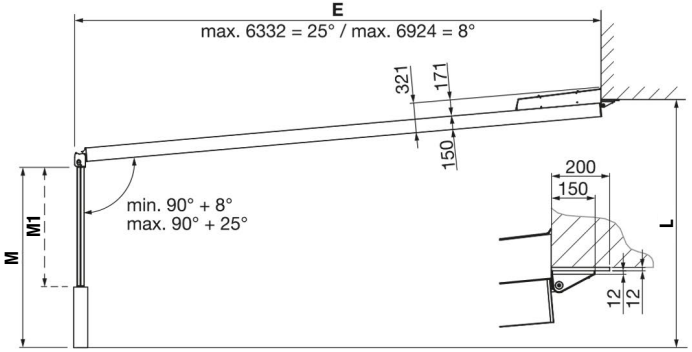

DECKENMONTAGE OHNE WANDKONSOLE (VERSETZT)

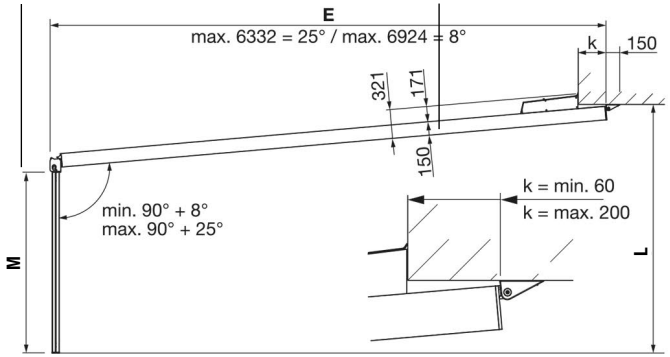

TUCHBAHNHOF MIT SCHUTZDACH

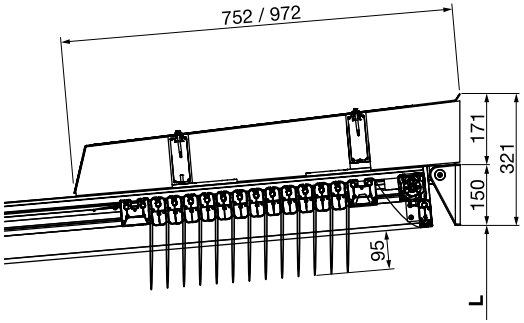

W3 = ENTWÄSSERUNGSLOCH

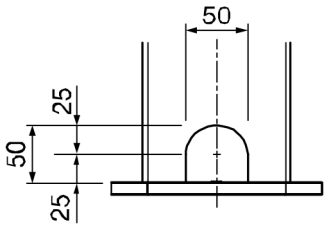

P505/. ANSCHLUSSTEILE (Scharnier Wand)

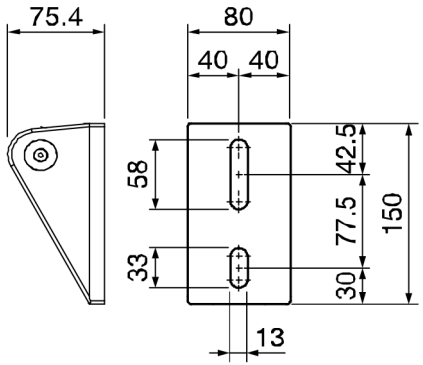

P-521

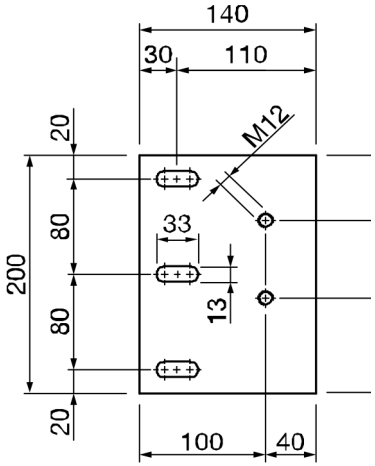

AUSFALL	MIN.-DIFF. BEI 8°
400 cm	59 cm
450 cm	66 cm
500 cm	73 cm
550 cm	80 cm
600 cm	87 cm
650 cm	94 cm
700 cm	101 cm

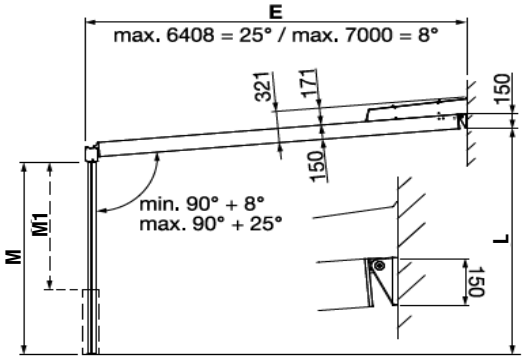

P809/5 FUSSPLATTE

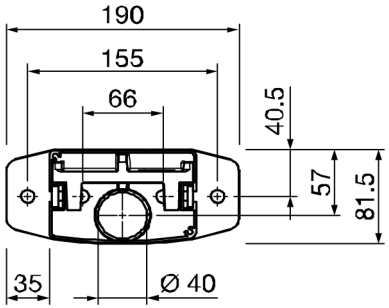

HÖHENDIFFERENZEN ZWISCHEN HÖHE VORNE M UND HÖHE HINTEN L BEI 8°

Technische Änderungen vorbehalten

KLAIBER MARKISEN