Bestellung ☐ Angebot ☐
Schriftliche Freigabe erwünscht ☐

Glasdachsystem – NYON PLUS **GP4100** optional mit Überglasmarkise ARNEX **PS8000 / PS8100**

Bestelldatum _____ Kommission/Projekt _____ Wunschtermin _____

☐ Zufuhr

☐ Abholung

Besteller

Bemerkungen/Skizze

KLAIBER MARKISEN

KLAIBER Sonnen- u. Wetterschutztechnik GmbH
Graf-Zeppelin-Straße 11-13 · 76694 Forst/Baden
Tel. 0 72 51 / 97 33-0 · bestellung@klaiber.de
www.klaiber.de

Bitte komplett ausfüllen

Anzahl
_____

Montage
☐ Wand
☐ Decke

Farbe
☐ C10 Verkehrsweiß (RAL 9016)
☐ C28 Weißaluminium (~RAL 9006)
☐ C34 Eisenglimmer (~DB 703)
☐ Trend glattverlaufend / Trend Struktur
☐ Lifestyle Struktur
☐ Lifestyle Plus

Nr. _____

☐ RAL / DB Struktur / NCS

Nr. _____

Dachlast

kg/qm
☐ 85* (Standard)
☐ 125
☐ 150
☐ 180
☐ Auf Anfrage

_____ kg/qm

_____ Straße/Nr. Montageort

_____ PLZ Montageort (Bitte unbedingt angeben)

Für Glas (VSG)**
☐ 10 mm ☐ 12 mm

Bis 400 cm Scheibe einteilig

Isolationsmontage
☐ links
☐ rechts

Bohrung Wandanschlussprofil 400 mm nach innen versetzt.

Bauangaben
Anzahl und Maße (in cm)

_____ cm Totalbreite (B)

_____ cm Ausladung horizontal (E)

_____ cm Höhe hinten (L)

_____ cm Höhe vorne (M)

_____ cm Höhe Stützen (H)

_____ Stk. Anzahl Stützen

Zubehör »extra«
☐ GP-304 Wasserkanal klein (170 mm)
☐ GP-314 Wasserkanal groß*** (215 mm)
☐ Mit Stahlverstärkung

☐ GP-318 Fußplatte Standard
☐ GP-319 Fußplatte Ecke
☐ GP-320 Fußplatte Brüstung
☐ Abdeckung Fußplatte

☐ Verlängerung Wasserkanal (max. 1000 mm)
_____ cm
☐ rechts (v. außen)
☐ links (v. außen)

☐ **Entwässerung erhöht (W6)**
Höhe _____ cm

Wasserablauftyp und Stützeneinteilung
(Ansicht von außen)

Pro 17 m² ein Wasserablauf.

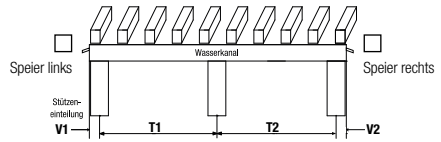

min. 6,2 cm max. 100 cm

WICHTIG!! Stützeneinteilungsmaße in Felder eintragen.

min. 6,2 cm max. 100 cm

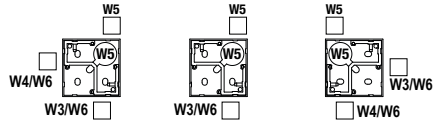

Funk-Wandsender
☐ Wandsender Smoove Origin 1 **io**
☐ Wandsender Smoove Origin 4 **io**

☐ Rahmen für Wandsender Smoove
☐ Pure (weiß)
☐ Black (schwarz)
☐ Silver Mat (silber matt)

Funk-Steuerungen
☐ Soliris **io** (Sonnen-/Windsensor + Regenoption)
☐ Eolis WireFree **io** (Windwächter)
☐ Sunteis Solar **io** (Sonnensensor)

Steuerungen (verkabelt)
☐ Soliris Smoove Uno (Sonnen- & Windautomatik)

Verkabelung
☐ Kabelverlängerung, schwarz, 5 m
☐ Kabelverlängerung, schwarz, 10 m
☐ Hirschmannstecker, schwarz -lose-
☐ Hirschmannstecker, schwarz -fest-

Nutfüllprofil
Nutfüllprofil TP-727 ☐ Ja ☐ Nein

(ohne Angabe liefern wir das Profil TP-727 standardmäßig mit)

Beleuchtung
☐ LED-Beleuchtung SPOTS
☐ Bedienung Funk **io** ein/aus/dimmbar (nur mit **io** Handsender möglich)

Anzahl Längsbalken mit Beleuchtung

_____ Stück

Anzahl Spots je Längsbalken

_____ Stück

☐ LED-Beleuchtung STRIPES (**io**)

Anzahl Längsbalken mit Beleuchtung

_____ Stück

BESCHATTUNG ARNEX PS8000 / PS8100

Modell
☐ PS8000
☐ PS8100

ohne Angabe Gestellfarbe ARNEX analog NYON

Hinweis:
Befestigung ARNEX ausschließlich über Klemmkonsole PS-816 und Leistenprofil PS-812 als Linksroller inkl. SIR-System™.

Tuch
☐ Classics <Standard> (nur genäht lieferbar)

Nr. _____

Antrieb Beschattung
☐ Funkmotor **io**
☐ Motor <ohne Funk>
(Sender und Steuerungen separat angeben)
Bitte beachten:
Bei Bestellung Funkmotor Lieferung nur mit Handsender

Motorenseite
☐ Eine Beschattung bis ~600 cm
☐ links ☐ rechts

☐ Zwei Beschattungen bis ~1200 cm

Linkes Feld ☐ links ☐ rechts
Rechtes Feld ☐ links ☐ rechts

Handsender
io

☐ 1-Kanal Situo 1 **io** Pure II
☐ 5-Kanal Situo 5 **io** Pure II
☐ 1-Kanal Situo 1 A/M **io** Pure II
☐ 5-Kanal Situo 5 Variation A/M **io** Pure II
☐ Pure II (weiß/weiß)

Technische Informationen siehe Rückseite.

Jedes Erzeugnis ist eine Maßanfertigung. Umtausch, Änderung oder Rücknahme ist nicht möglich. Preis nach der z.Zt. gültigen Preisliste. Grundlage sind ausschließlich unsere vorliegenden Verkaufs- und Lieferbedingungen.
*Entspricht Schneelastzone 2 bis 286 m ü.N.N. bzw. Schneelastzone 1 bis 500 m ü.N.N. **Vorgerichtet für 10 mm bzw. 12 mm VSG; Lieferung ohne Glas ***Bei Anlagen mit Seitenverglasung muss der große Wasserkanal GP-314 (215 mm) verwendet werden.

Sonderformen

TYP A

Ansicht von außen

☐ **Typ A1**

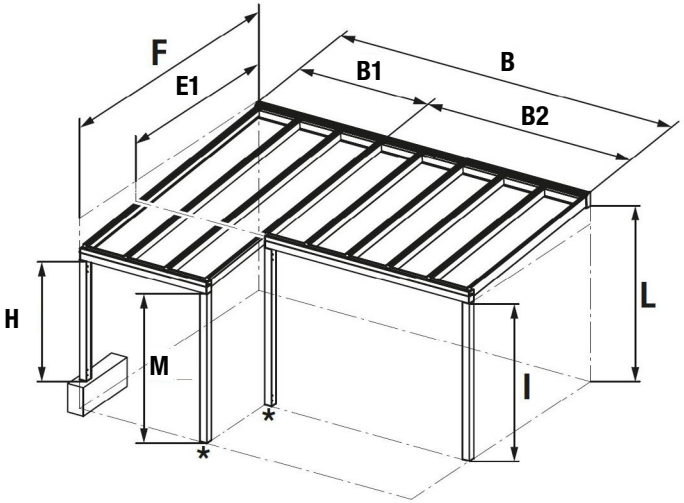

☐ **Typ A2**

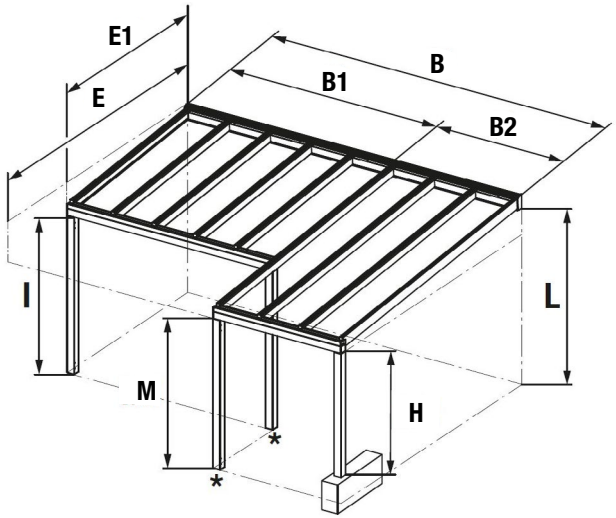

B	_____	mm (min. 2000 mm / max. 24000 mm)
B1	_____	mm (min. 500 mm)
B2	_____	mm (min. 500 mm)
E	_____	mm (min. 1000 mm / max. 4000 mm)
E1	_____	mm (min. 1000 mm / max. 4000 mm)
L	_____	mm
M	_____	mm (min. 1300 mm / max. 2400 mm)
H	_____	mm (min. 1300 mm / max. 2400 mm)

Glasfeld ☐ einteilig (max. 4000 mm)

Info

Der Abstand der Längsbalken wird pro Feld automatisch berechnet.
Die Befestigung und Dichtheit zwischen Produkt und Untergrund liegt in der Verantwortung des Fachpartners.

Legende

B = Totalbreite
B1 = Breite
B2 = Breite
E = Ausladung horizontal
E1 = Ausladung horizontal
I = Stützenhöhe wird automatisch berechnet
L = Höhe hinten (Unterkante Wandanschluss)
M = Höhe vorne (Unterkante Wasserkanal) / Durchgangshöhe
H = Höhe Stützen (Unterkante Wasserkanal)
L = Höhe hinten (Unterkante Wandanschluss)
* = Fixposition zwingend (kann nicht eingerückt werden)

KLAIBER MARKISEN

Sonderformen

TYP B

Ansicht von außen

☐ **Typ B1**

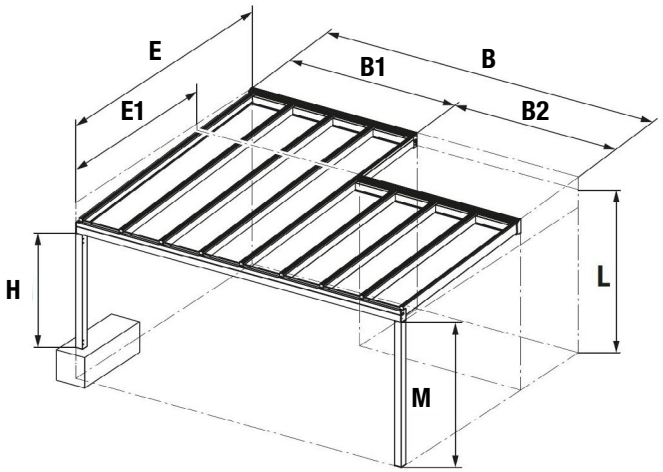

☐ **Typ B2**

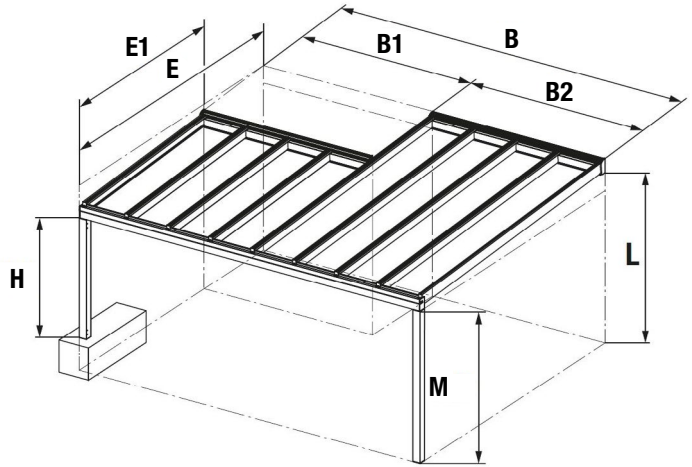

B	_____	mm (min. 2000 mm / max. 24000 mm)
B1	_____	mm (min. 500 mm)
B2	_____	mm (min. 500 mm)
E	_____	mm (min. 1000 mm / max. 4000 mm)
E1	_____	mm (min. 1000 mm / max. 4000 mm)
L	_____	mm
M	_____	mm (min. 1300 mm / max. 2400 mm)
H	_____	mm (min. 1300 mm / max. 2400 mm)

Glasfeld ☐ einteilig (max. 4000 mm)

Info

Der Abstand der Längsbalken wird pro Feld automatisch berechnet.
Die Befestigung und Dichtheit zwischen Produkt und Untergrund liegt in der Verantwortung des Fachpartners.

Legende

B = Totalbreite
B1 = Breite
B2 = Breite
E = Ausladung horizontal
E1 = Ausladung horizontal
L = Höhe hinten (Unterkante Wandanschluss)
M = Höhe vorne (Unterkante Wasserkanal) / Durchgangshöhe
H = Höhe Stützen (Unterkante Wasserkanal)
L = Höhe hinten (Unterkante Wandanschluss)
* = Fixposition zwingend (kann nicht eingerückt werden)

KLAIBER MARKISEN

Technische Informationen

NYON PLUS **GP4100** – optional mit Überglasmarkise ARNEX **PS8000 / PS8100**

Breite:	min.	200 cm
	*max.	1200 cm
Ausladung:	min.	100 cm
	max.	450 cm
Stützenhöhe:	min.	130 cm
	max.	240 cm
Neigung:		3° - 15°
Glas:		10 mm VSG 12 mm VSG

*gekoppelt bis 2400 cm

Frontansicht (Standard)

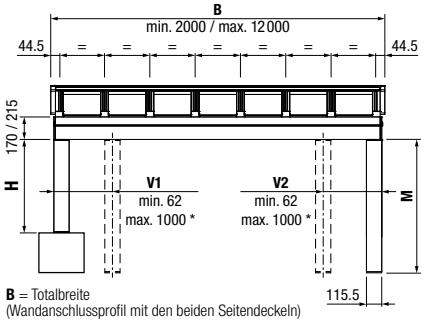

Wandmontage

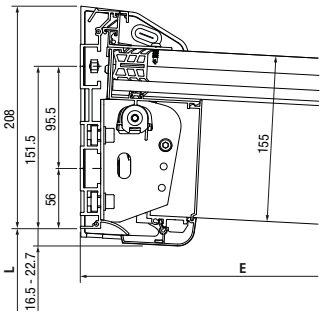

Mit Wasserkanal GP-304 (170 mm)

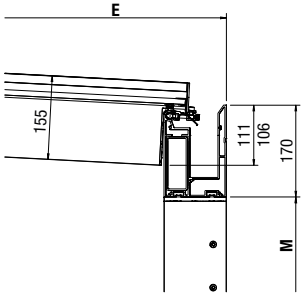

Ansicht mit Überglasbeschattung ARNEX PS8000 / PS8100

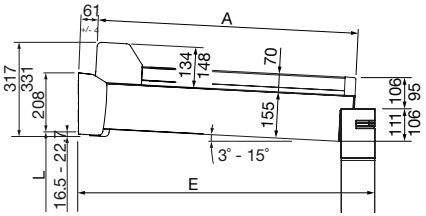

GP4100 Benötigte Maße ohne Beschattung

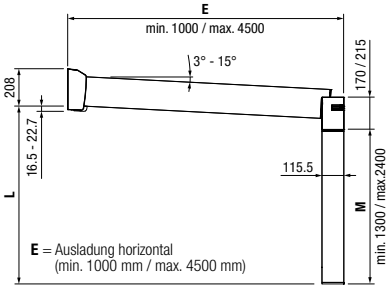

W3

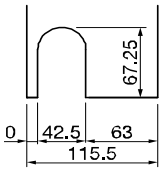

W4

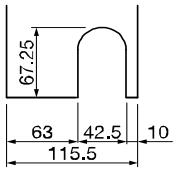

W5

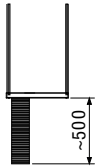

W6

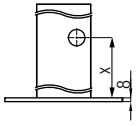

Montagedetail Beschattung ARNEX PS8000 / PS8100

außen

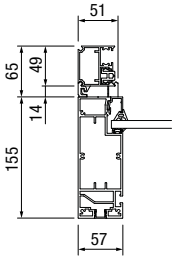

gekoppelt

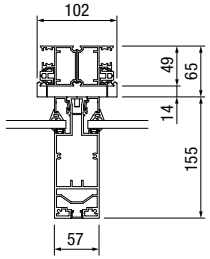

Längsbalken Seite / Standard

links

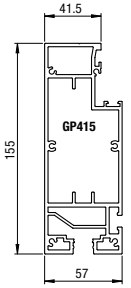

rechts

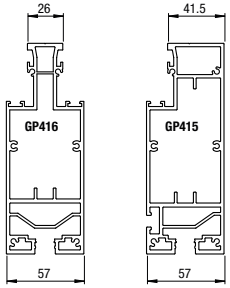

GP4100 Benötigte Maße mit ARNEX PS8000 / PS8100

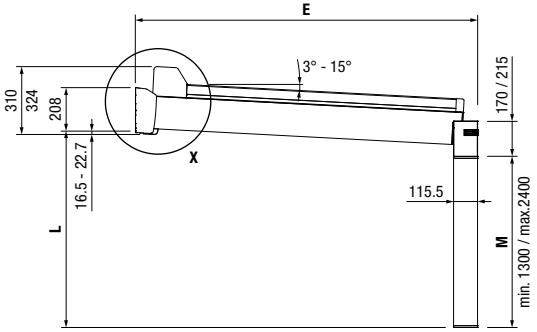

Fußplatten

GP-318 (Standard)

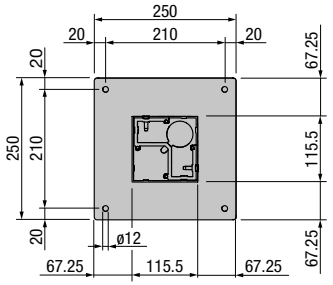

GP-319 (Ecke)

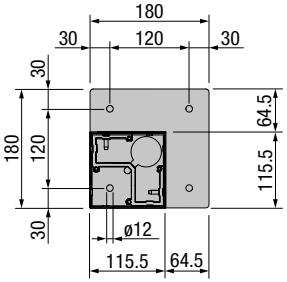

GP-320 (Brüstung)

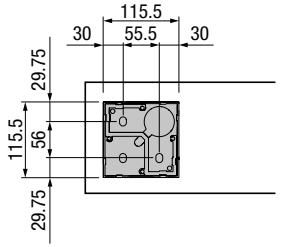

Deckenwinkel GP333

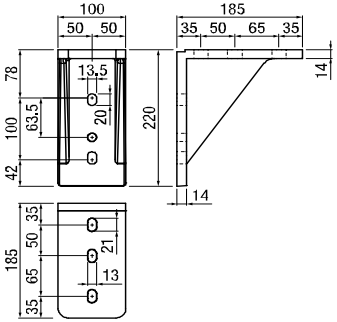

KLAIBER MARKISEN