Bestellung ☐ **Angebot** ☐ Kassettenmarkisen – CAMABOX **BX4000**

Bestelldatum _____ Kommission/Projekt _____ Wunschtermin _____

☐ Zufuhr

☐ Abholung

Besteller

Bemerkungen/Skizze

KLAIBER MARKISEN

KLAIBER Sonnen- u. Wetterschutztechnik GmbH
Graf-Zeppelin-Straße 11-13 · 76694 Forst/Baden
Tel. 0 72 51 / 97 33-0 · bestellung@klaiber.de
www.klaiber.de

Bitte komplett ausfüllen

Anzahl	Farbe
_____	☐ C10 Verkehrsweiß (RAL 9016) ☐ C28 Weißaluminium (~RAL 9006) ☐ C34 Eisenglimmer (~DB 703) ☐ Trend glattverlaufend / Trend Struktur ☐ Lifestyle Struktur ☐ Lifestyle Plus Nr. _____ ☐ RAL / DB Struktur / NCS Nr. _____

Maße	
Breite	**Ausfall**
_____ cm	☐ 150 cm ☐ 200 cm ☐ 250 cm ☐ 300 cm

Montage
☐ Wand ☐ Decke
K1 = K2
Armposition (cm) _____

Antrieb (von außen)	
Art	**Seite**
☐ Funkmotor **io** ☐ Motor <ohne Funk> ☐ Getriebe	☐ links ☐ rechts

Handsender
io
☐ 1-Kanal Situo 1 **io** Pure II ☐ 5-Kanal Situo 5 **io** Pure II ☐ 1-Kanal Situo 1 A/M **io** Pure II ☐ 5-Kanal Situo 5 Variation A/M **io** Pure II ☐ Pure II (weiß/weiß) indoor

Kurbellänge
☐ 100 cm ☐ 120 cm ☐ 140 cm ☐ 160 cm ☐ 180 cm ☐ 200 cm ohne Angabe 140 cm

Funk-Wandsender
☐ Wandsender Smoove Origin 1 **io** ☐ Wandsender Smoove Origin 4 **io**
☐ Rahmen für Wandsender Smoove ☐ Pure (weiß) ☐ Black (schwarz) ☐ Silver Mat (silber matt)
Funk-Steuerungen
☐ Eolis 3D WireFree **io** (Schwingungssensor)
☐ Eolis WireFree **io** (Windwächter)
☐ Sunteis Solar **io** (Sonnensensor)
☐ Soliris **io** (Sonnen-/Windsensor + Regenoption)
Steuerungen (verkabelt)
☐ Soliris Smoove Uno (Sonnen- & Windautomatik)
Verkabelung
☐ Kabelverlängerung, schwarz, 5 m ☐ Kabelverlängerung, schwarz, 10 m ☐ Hirschmannstecker, schwarz -lose- ☐ Hirschmannstecker, schwarz -fest-

Tuch
☐ Classics <Standard> ☐ Water ☐ Fire Nr. _____ (nur genäht lieferbar)

Beleuchtung
☐ SLT100 im Kasten integriert ☐ Funk **io** ☐ Kabelgebunden ** ** Schalter ein/aus Dimmer = bauseits

Befestigung
☐ BX-424 Konsole für Wandmontage 20 cm <Standard> ☐ BX-426 Deckenwinkel (nur in Verbindung mit BX-424) ☐ BX-427 Dachsparenkonsolen ☐ BX-428 Wandanschlussprofil ☐ Zusätzliche Konsole BX-424 Wandmontage _____ Stück

Technische Informationen siehe Rückseite.

Jedes Erzeugnis ist eine Maßanfertigung. Umtausch, Änderung oder Rücknahme ist nicht möglich. Preis nach der z.Zt. gültigen Preisliste. Grundlage sind ausschließlich unsere vorliegenden Verkaufs- und Lieferbedingungen.

Technische Informationen

CAMABOX **BX4000**

Totalbreite:	max.	600 cm
	min.	214 cm
Ausfall:	max.	350 cm
	min.	150 cm
Antrieb:	Getriebe oder Motor oder Funk **io**	
Armtyp:	BX-430 150 / 200 / 250 / 300 cm	
Fall:	5º bis 35º Wandmontage 5º bis 35º Deckenmontage 5º bis 35º Dachsparrenmontage	

MONTAGEPLAN

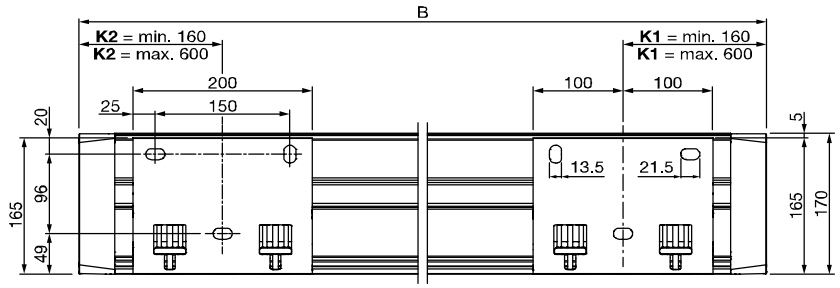

WANDKONSOLE BX-424

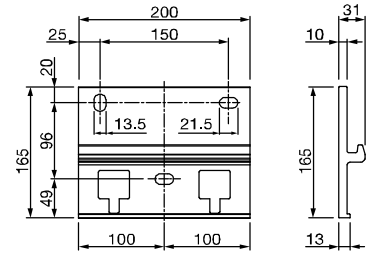

DECKENWINKEL BX-426

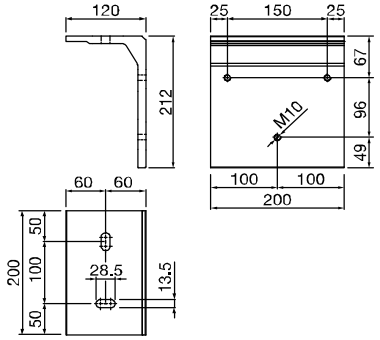

WANDMONTAGE

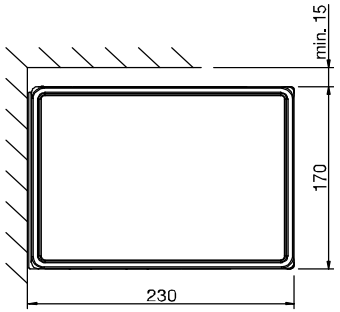

VARIANTE

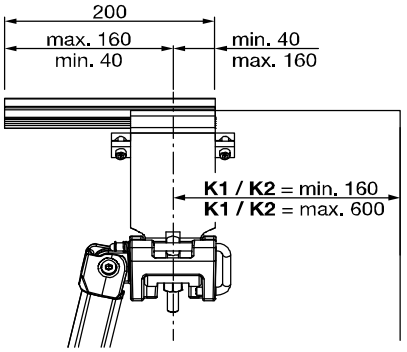

ACHTUNG:
Die Konsolen müssen immer hinter einem Armträger montiert sein.

DECKENMONTAGE

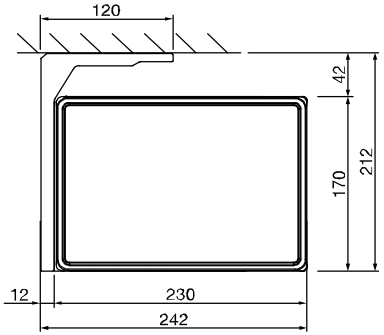

DACHSPARRENWINKEL BX-427

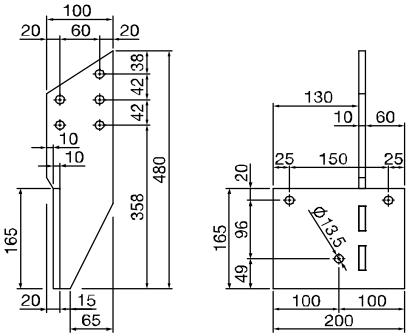

BX-430 1500 mm		
B = mm	**K1 / K2 min. mm**	**K1 / K2 max. mm**
2134	160	160
2200	160	193
2300	160	243
2400	160	293
2500	160	343
2600	160	393
2700	160	443
2800	160	493
2900	160	543
3000	160	593
3014–6000	160	600

BX-430 2000 mm		
B = mm	**K1 / K2 min. mm**	**K1 / K2 max. mm**
2534	160	160
2600	160	193
2700	160	243
2800	160	293
2900	160	343
3000	160	393
3100	160	443
3200	160	493
3300	160	543
3400	160	593
3414–6000	160	600

BX-430 2500 mm		
B = mm	**K1 / K2 min. mm**	**K1 / K2 max. mm**
3134	160	160
3200	160	193
3300	160	243
3400	160	293
3500	160	343
3600	160	393
3700	160	443
3800	160	493
3900	160	543
4000	160	593
4014–6000	160	600

BX-430 3000 mm		
B = mm	**K1 / K2 min. mm**	**K1 / K2 max. mm**
3734	160	160
3800	160	193
3900	160	243
4000	160	293
4100	160	343
4200	160	393
4300	160	443
4400	160	493
4500	160	543
4600	160	593
4614–6000	160	600

KLAIBER MARKISEN