Bestellung ☐ **Angebot** ☐ Freistehende Markise – BOXMOBIL **OS7000**

Bestelldatum _____ Kommission/Projekt _____ Wunschtermin _____

☐ Zufuhr

☐ Abholung

Besteller

Bemerkungen/Skizze

KLAIBER MARKISEN

KLAIBER Sonnen- u. Wetterschutztechnik GmbH
Graf-Zeppelin-Straße 11-13 · 76694 Forst/Baden
Tel. 0 72 51 / 97 33-0 · bestellung@klaiber.de
www.klaiber.de

Bitte komplett ausfüllen

Anzahl	Farbe
_____	☐ C10 Verkehrsweiß (RAL 9016) ☐ C28 Weißaluminium (~RAL 9006) ☐ C34 Eisenglimmer (~DB 703) ☐ Trend glattverlaufend / Trend Struktur ☐ Lifestyle Struktur ☐ Lifestyle Plus Nr. _____ ☐ RAL / DB Struktur / NCS Nr. _____

Stützen	
Variante	**Anzahl**
☐ Stützgarnitur mit Bodenhülse (Standard)	☐ Einzelanlage 2 Stützen
☐ Stützgarnitur mit Betonsockel	☐ Reihenanlage
ohne Angabe mit Bodenhülse	_____ Stützen

Totalbreite*

☐ Einzelanlage

_____ cm

☐ Reihenanlage

_____/_____/_____cm

Ausfall total

☐ 300 cm
☐ 400 cm
☐ 500 cm
☐ 600 cm
☐ 700 cm

Ausfall-profil

☐ abgerundet (ohne Angaben)

☐ eckig

Handsender

io

☐ 1-Kanal Situo 1 **io** Pure II
☐ 5-Kanal Situo 5 **io** Pure II (für getrenntes Ausfahren der Anlage notwendig)
☐ 1-Kanal Situo 1 A/M **io** Pure II
☐ 5-Kanal Situo 5 Variation A/M **io** Pure II (für getrenntes Ausfahren der Anlage notwendig)
☐ Pure II (weiß/weiß)

☐ Trägerleiste inkl. Befestigungsmaterial für LED-Lampenschiene SL200

Funk-Wandsender

☐ Wandsender Smoove Origin 1 **io**
☐ Wandsender Smoove Origin 4 **io**

☐ Rahmen für Wandsender Smoove
☐ Pure (weiß)
☐ Black (schwarz)
☐ Silver Mat (silber matt)

Funk-Steuerungen

☐ Eolis 3D WireFree **io** (Schwingungssensor)
☐ Eolis WireFree **io** (Windwächter)
☐ Sunteis Solar **io** (Sonnensensor)
☐ Soliris **io** (Sonnen-/Windsensor + Regenoption)

Steuerungen (verkabelt)

☐ Soliris Smoove Uno (Sonnen- & Windautomatik)

Verkabelung

☐ Kabelverlängerung, schwarz, 5 m
☐ Kabelverlängerung, schwarz, 10 m
☐ Hirschmannstecker, schwarz, -lose-
☐ Hirschmannstecker, schwarz, -fest-

Antrieb (von außen)

Art	Seite
☐ Funkmotor (2x)	☐ Standard 1 x links 1 x rechts
☐ Funkmotor **io** (2x)	☐ Lt. Skizze
☐ Motor (2x) <ohne Funk>	
☐ Getriebe (2x) <Neigung max. 30°>	

Kurbel-länge

☐ 100 cm
☐ 120 cm
☐ 140 cm
☐ 160 cm
☐ 180 cm
☐ 200 cm
ohne Angabe 140 cm

Tuch

☐ Classics <Standard>
☐ Water
☐ Fire
☐ Optional mit **Tenara** (PTFE) genäht
☐ Längsnähte/ Seitensäume geklebt <Polyacryl>

Nr. _____

Volant (optional)

☐ Tuchwellenblende
☐ Volantprofil S-551 inkl. Volant h=20 cm

Form/Nummer _____
ohne Angabe Nr. 4

Einfassband _____
ohne Angabe Farbe passend

Höhe _____
ohne Angabe ca. 20 cm

Volantform

Volantform 1

Volantform 4

Volantform 5

Volant-Höhe: Standart = 20 cm

Volant-Plus
(mit Ausfallprofil abger., bis 616 cm Breite)

☐ Absenkbarer Volant mit Kurbelantrieb

Kurbellänge (ohne Angabe 88 cm)
☐ 88 cm ☐ 120 cm

☐ Absenkbarer Volant mit Solarantrieb**

Nr. _____ nur Uni-Dessin möglich!
(Classics Uni, Soltis Screen h=120 cm/Soltis 92 h=170 cm)

Antriebsseite immer identisch zu der Antriebsseite der Markise.

Technische Informationen siehe Rückseite.

*Totalbreite = Außenkante Stützen

** Solarantrieb nur im Volant-Plus und nur mit Funkmotor io möglich, hierfür ist ein 5-Kanal Handsender notwendig.

KL04.2026

Jedes Erzeugnis ist eine Maßanfertigung. Umtausch, Änderung oder Rücknahme ist nicht möglich. Preis nach der z.Zt. gültigen Preisliste. Grundlage sind ausschließlich unsere vorliegenden Verkaufs- und Lieferbedingungen.

Technische Informationen

BOXMOBIL **OS7000**

Mit Betonsockel

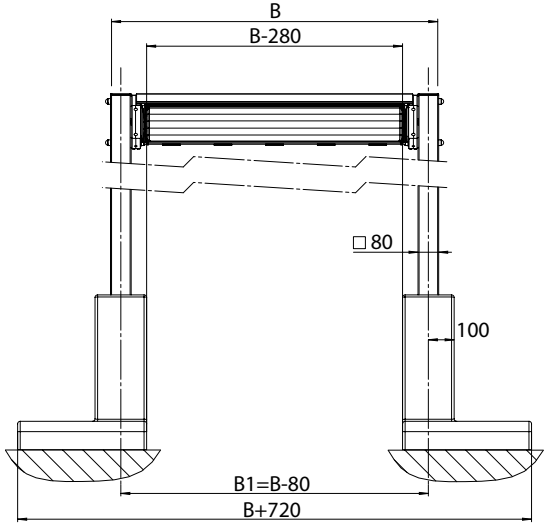

Mit Betonsockel

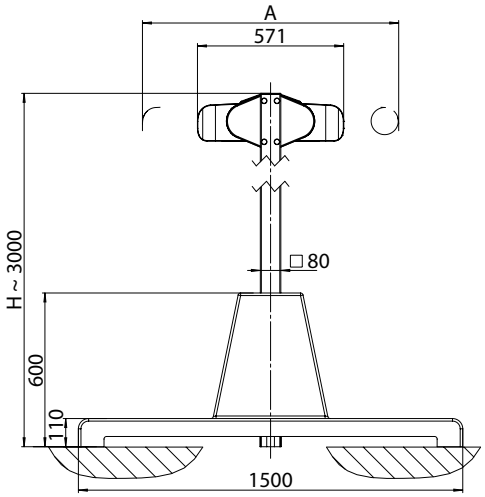

OS-617 Betonsockel (ca. 186 kg)

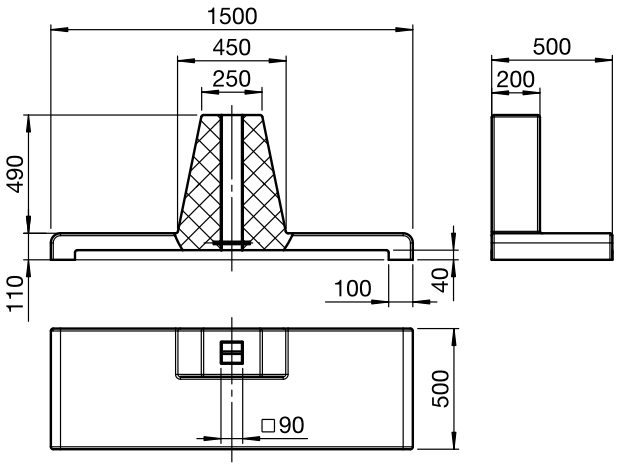

Mit Bodenhülse

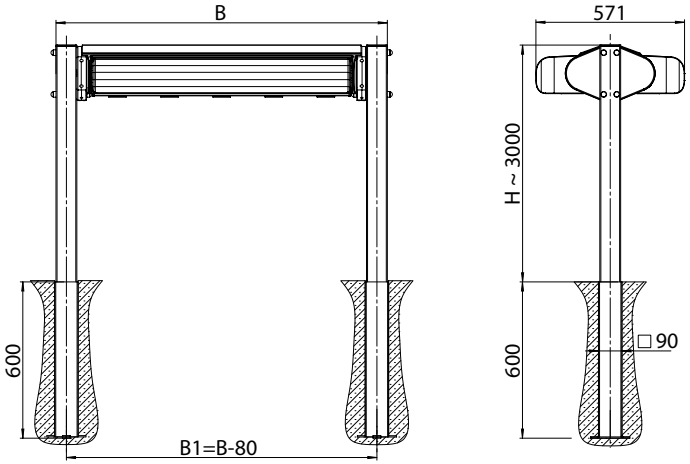

Bodenhülse

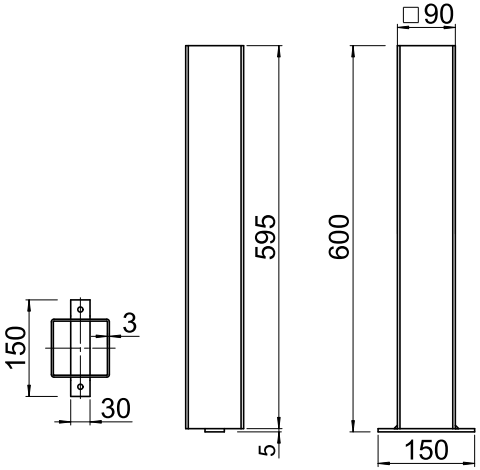

Totalbreite:	max. 662 cm min: 210 cm
Ausfall:	max. 700 cm min. 300 cm
Fall:	3-85° (Getriebe max. 30°)
Antrieb:	Funk, Motor oder Getriebe

Für hier nicht aufgeführte Maße beachten Sie bitte die Einbauzeichnungen/CAD-Daten im Fachhändler-Login unter der Rubrik „Technik“.

www.klaiber.de/login

Technische Änderungen vorbehalten

KLAIBER MARKISEN